BAROS VISION



СТАКЛЕНИХ ОГРАДА

VISION







www.barosvision.com

СЕРТИФИКАТИ

CERTIFICATE

TIC
TÜV International Certification
TÜVdi CERT

for the management system according to ISO 9001:2008

The proof of the conforming application with the regulation was furnished and in accordance with certification procedure it is certified for the company

OKYANUS ALÜMİNYUM SAN. TİC. A.Ş.
Akçaburgaz Mahallesi 101 Sok. No: 13 Kıraç
İstanbul - Türkiye

Scope

Production and sales of electrostatic powder painting and anodic oxidation coated aluminium profile

Certificate Registration No.: TIC 15 100 64157
Valid until: 2015-10-18
Valid from: 2012-12-17

Audit Report No.: 3330 29OX G0
Initial certification: 2006

This certification was conducted in accordance with the TIC auditing and certification procedures and is subject to regular surveillance audits.

TÜV Thüringen e.V.
Certification body for systems and personnel

TÜV THÜRINGEN

Jena, 2012-12-17

Deutsche Gesellschaft für Akkreditierung mbH DGA IAF

DGA-ZM-03-06-00

TIC
Original certificates are branded with a hologram.

The current validity can be demanded at our homepage www.tuev-thueringen.de

TÜRK STANDARDLARI ENSTİTÜSÜ
TÜRK STANDARDLARINA UYGUNLUK BELGESİ
TURKISH STANDARDS INSTITUTION
CERTIFICATE OF CONFORMITY TO TURKISH STANDARDS

Markanın Tanımı / Description of the Mark
TSE veya/or TSE veya/or TSE

BELGE NUMARASI *REFERENCE NUMBER OF LICENCE*	14.0.30.4.34.00/TSE-65488
BELGENİN İLK VERİLİŞ TARİHİ *DATE OF FIRST ISSUE OF LICENCE*	27.01.2014
BELGENİN SON GEÇERLİLİK TARİHİ *LICENCE VALID UNTIL*	27.01.2015
BELGE SAHİBİ KURULUŞUN ADI *NAME OF THE LICENCE HOLDER*	OKYANUS ALÜMİNYUM SANAYİ VE TİCARET A.Ş.
BELGE SAHİBİ KURULUŞUN ADRESİ *ADRESS OF THE LICENCE HOLDER*	AKÇABURGAZ MAH. 101.SOK. NO:13 KIRAÇ-ESENYURT İSTANBUL/TÜRKİYE
ÜRETİM YERİ ADI *NAME OF THE MANUFACTURING PLACE*	OKYANUS ALÜMİNYUM SANAYİ VE TİCARET A.Ş.
ÜRETİM YERİ ADRESİ *ADRESS OF THE MANUFACTURING PLACE*	AŞAĞI SEVİNDİKLİ KÖYÜ SAPAĞI BOYALIK MEVKİİ PAFTA:1 PARSEL:1448 MURATLI TEKİRDAĞ/TÜRKİYE
İPTAL EDİLEN BELGE NUMARASI (Varsa) *INDICATION OF SUPERSEDED LICENCE (if any)*	
TESCİLLİ TİCARİ MARKASI *REGISTERED TRADE MARK*	OKYANUS
İLGİLİ TÜRK STANDARDI *RELATED TURKISH STANDARD*	TS EN 755-9 / Alüminyum ve alüminyum alaşımları – Ekstrüzyonla imal edilmiş tellik çubuk/çubuk, boru ve profiller – Bölüm 9: Profiller, boyut ve şekil toleransları / 09.03.2010
BELGE KAPSAMI *SCOPE OF LICENCE*	

*ALÜMİNYUM VE ALÜMİNYUM ALAŞIMLARI EKSTRÜZYONLA İMAL EDİLMİŞ PROFİLLER
- Alaşım Grubu; EN AW – 6060 ve 6063 , Temper Sınıfı;(T5 veT6) Olan Profiller

TÜRK STANDARDLARI ENSTİTÜSÜ İSTANBUL BELGELENDİRME MÜDÜRLÜĞÜ

../01.2014

ZERKİN ÖZATAY
TSE İSTANBUL BELGELENDİRME MÜDÜRÜ V.

*Bu belge, i etgilendirilen ürünün, üretim yerinin Enstitümüzün belirlediği şartları karşıladığını da gösterir.
İSTANBUL* İSTANBUL BELGELENDİRME MÜDÜRLÜĞÜÇayırova Tren İstasyonu Yanı ÇAYIROVA/GEBZE * Tel: 2627231273* Faks: 2627231606 * web: * e-mail:
Bu belge hiç bir suretle tahrif edilemez, kısmen veya okunmasını zorlaştıracak şekilde çoğaltılamaz, kazınta ve silinti yapılamaz.

1/

PATENTS


Copia Certificada / Beglaubigte Abschrift/ Certified Copy / Copie Certifiée / Copia Autenticata
Certificado registro dibujo o modelo comunitario / Abschrift Eintragungsurkunde Gemeinschaftsgeschmacksmusters / Certificate registration Community design / Certificat enregistrement dessin ou modèle communautaire / Certificato registrazione disegno o modello comunitario

Registered / Registered 31/10/2014

No 002569061-0003

ВХВП – ВЕДОМСТВО ЗА ХАРМОНИЗАЦИЯ НА ВЪТРЕШНИЯ ПАЗАР
МАРКИ, ДИЗАЙНИ

СВИДЕТЕЛСТВО ЗА РЕГИСТРАЦИЯ

OHIM – OFFICE FOR HARMONIZATION IN THE INTERNAL MARKET
TRADE MARKS AND DESIGNS

CERTIFICATE OF REGISTRATION

Председателят / The President

António Campinos

Page 1 of 4 | COPY | CTM 002569061-0003 | Alicante, 12/11/2014


Copia Certificada / Beglaubigte Abschrift/ Certified Copy / Copie Certifiée / Copia Autenticata
Certificado registro dibujo o modelo comunitario / Abschrift Eintragungsurkunde Gemeinschaftsgeschmacksmusters / Certificate registration Community design / Certificat enregistrement dessin ou modèle communautaire / Certificato registrazione disegno o modello comunitario

Registered / Registered 31/10/2014

No 002569061-0002

ВХВП - ВЕДОМСТВО ЗА ХАРМОНИЗАЦИЯ НА ВЪТРЕШНИЯ ПАЗАР
МАРКИ, ДИЗАЙНИ

СВИДЕТЕЛСТВО ЗА РЕГИСТРАЦИЯ

OHIM – OFFICE FOR HARMONIZATION IN THE INTERNAL MARKET
TRADE MARKS AND DESIGNS

CERTIFICATE OF REGISTRATION

Председателят / The President

António Campinos

Page 1 of 5 | COPY | CTM 002569061-0002 | Alicante, 12/11/2014


Copia Certificada / Beglaubigte Abschrift/ Certified Copy / Copie Certifiée / Copia Autenticata
Certificado registro dibujo o modelo comunitario / Abschrift Eintragungsurkunde Gemeinschaftsgeschmacksmusters / Certificate registration Community design / Certificat enregistrement dessin ou modèle communautaire / Certificato registrazione disegno o modello comunitario

Registered / Registered 31/10/2014

No 002569061-0004

ВХВП - ВЕДОМСТВО ЗА ХАРМОНИЗАЦИЯ НА ВЪТРЕШНИЯ ПАЗАР
МАРКИ, ДИЗАЙНИ

СВИДЕТЕЛСТВО ЗА РЕГИСТРАЦИЯ

OHIM – OFFICE FOR HARMONIZATION IN THE INTERNAL MARKET
TRADE MARKS AND DESIGNS

CERTIFICATE OF REGISTRATION

Председателят / The President

António Campinos

Page 1 of 4 | COPY | CTM 002569061-0004 | Alicante, 12/11/2014


Copia Certificada / Beglaubigte Abschrift/ Certified Copy / Copie Certifiée / Copia Autenticata
Certificado registro dibujo o modelo comunitario / Abschrift Eintragungsurkunde Gemeinschaftsgeschmacksmusters / Certificate registration Community design / Certificat enregistrement dessin ou modèle communautaire / Certificato registrazione disegno o modello comunitario

Registered / Registered 31/10/2014

No 002569061-0001

ВХВП - ВЕДОМСТВО ЗА ХАРМОНИЗАЦИЯ НА ВЪТРЕШНИЯ ПАЗАР
МАРКИ, ДИЗАЙНИ

СВИДЕТЕЛСТВО ЗА РЕГИСТРАЦИЯ

OHIM – OFFICE FOR HARMONIZATION IN THE INTERNAL MARKET
TRADE MARKS AND DESIGNS

CERTIFICATE OF REGISTRATION

Председателят / The President

António Campinos

Page 1 of 4 | COPY | CTM 002569061-0001 | Alicante, 12/11/2014

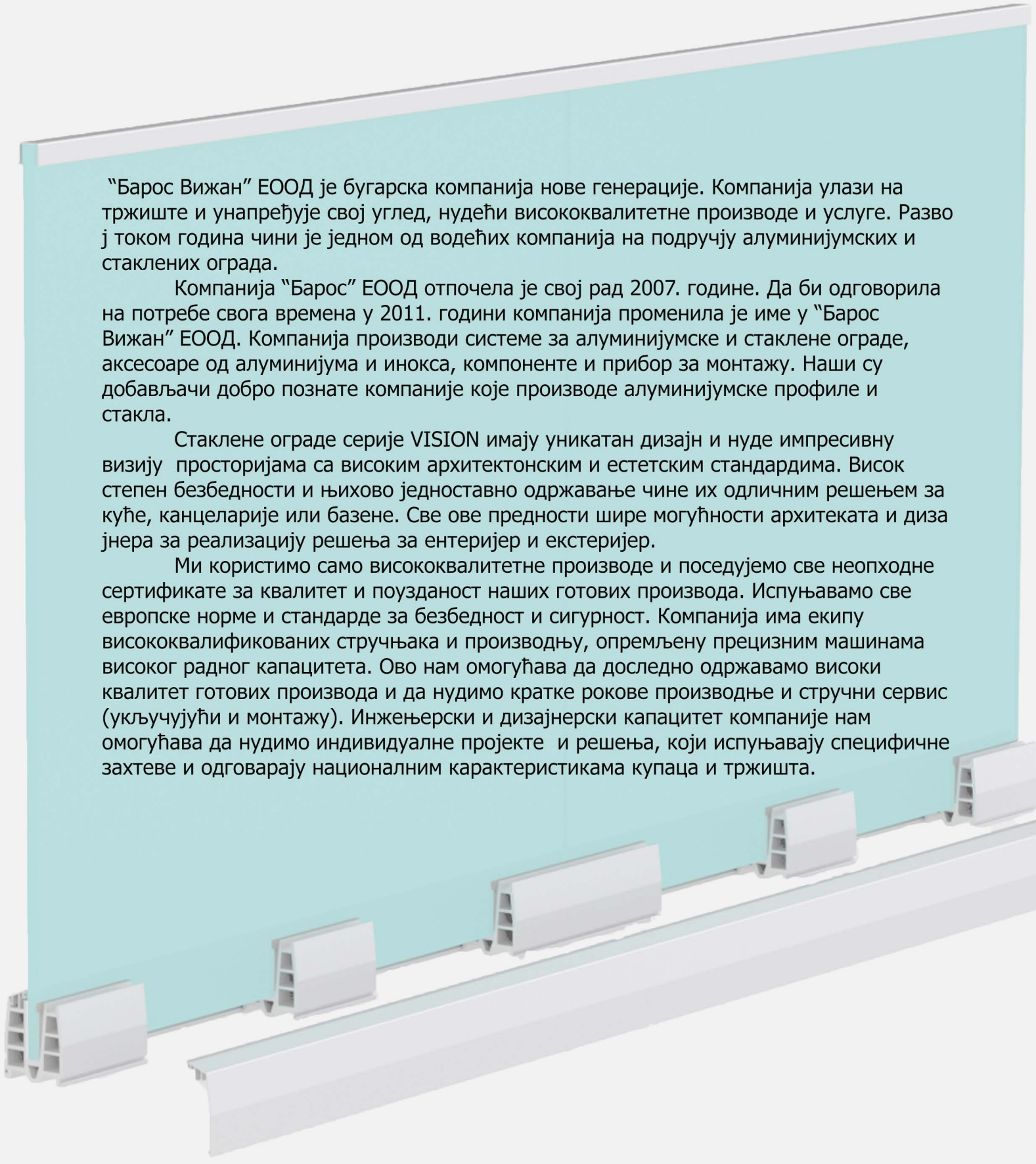

"Барос Вижан" ЕООД је бугарска компанија нове генерације. Компанија улази на тржиште и унапређује свој углед, нудећи висококвалитетне производе и услуге. Развој током година чини је једном од водећих компанија на подручју алуминијумских и стаклених ограда.

Компанија "Барос" ЕООД отпочела је свој рад 2007. године. Да би одговорила на потребе свога времена у 2011. години компанија променила је име у "Барос Вижан" ЕООД. Компанија производи системе за алуминијумске и стаклене ограде, аксесоаре од алуминијума и инокса, компоненте и прибор за монтажу. Наши су добављачи добро познате компаније које производе алуминијумске профиле и стакла.

Стаклене ограде серије VISION имају уникатан дизајн и нуде импресивну визију просторијама са високим архитектонским и естетским стандардима. Висок степен безбедности и њихово једноставно одржавање чине их одличним решењем за куће, канцеларије или базене. Све ове предности шире могућности архитеката и дизајнера за реализацију решења за ентеријер и екстеријер.

Ми користимо само висококвалитетне производе и поседујемо све неопходне сертификате за квалитет и поузданост наших готових производа. Испуњавамо све европске норме и стандарде за безбедност и сигурност. Компанија има екипу висококвалификованих стручњака и производњу, опремљену прецизним машинама високог радног капацитета. Ово нам омогућава да доследно одржавамо високи квалитет готових производа и да нудимо кратке рокове производње и стручни сервис (укључујући и монтажу). Инжењерски и дизајнерски капацитет компаније нам омогућава да нудимо индивидуалне пројекте и решења, који испуњавају специфичне захтеве и одговарају националним карактеристикама купаца и тржишта.

BV 8500 је систем алуминијумских профила, идеалан за изградњу стаклене ограде које се монтирају на завршен под. Повезивање алуминијумских профила обавља се помоћу специјалних анкер завртњи. Систем се израђује од каљеног трослојног стакла дебљине 12 мм, 16 мм или 20 мм. Висина ограде је 125 см, ако на горњем делу стакла није монтиран рукохват. Уколико ставите рукохват, ограда може достићи висину до 140 см. Солидни алуминијумски профили се покривају елоксираним алуминијумским, украсним поклопцима, да би систем имао потпуно завршен облик. Приликом пуцања или ломљења стакла замена је врло једноставна и брза, без демонтаже система или оштећења површине.

BV 8500 је идеалан за унутрашња и спољашња решења за куће, канцеларије, базене, продавнице, за просторије са високим архитектонским стандардима, јер нуди импресиван и функционалан резултат за неиспрекидан поглед.

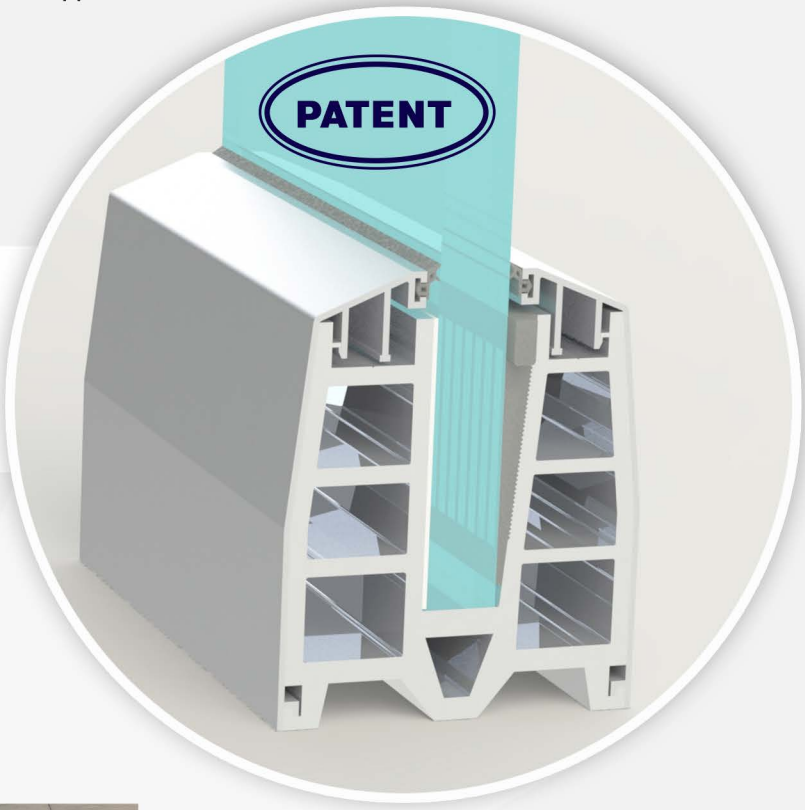

СТАКЛЕНА ОГРАДА

VISION

СЕРИЈА

BV 8500



ПРЕДНОСТИ:
- нова конструкција повећане издржљивости
- погодан за јавне грађевинске објекте са високим захтевима за безбедност и сигурност
- поједностављена монтажа и једноставно одржавање
- визија нове генерације са неограниченом видљивости



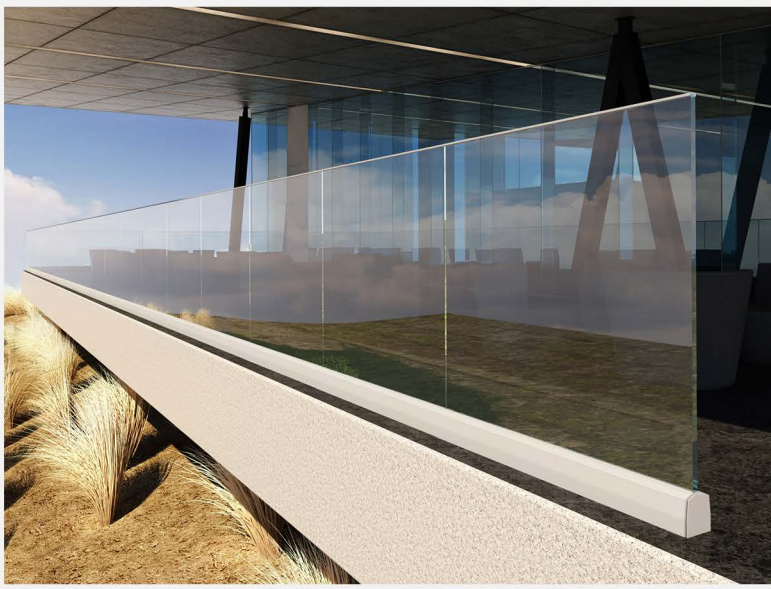

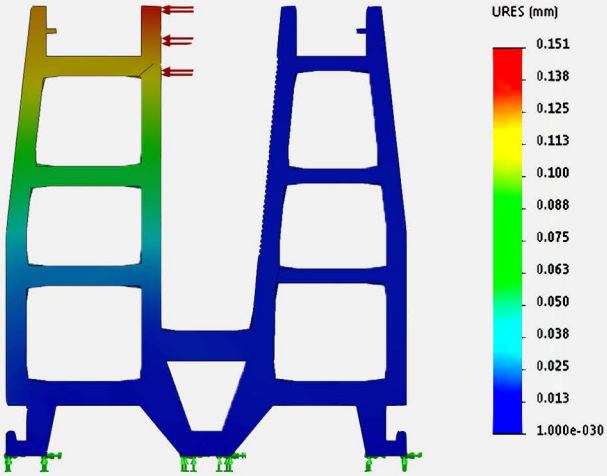

Резултат хоризонталног притиска 1000 кг по метру у горњем делу профила.

серија BV 8500

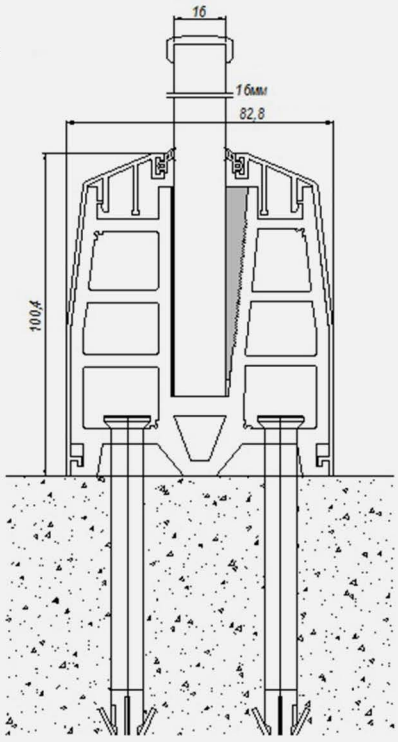

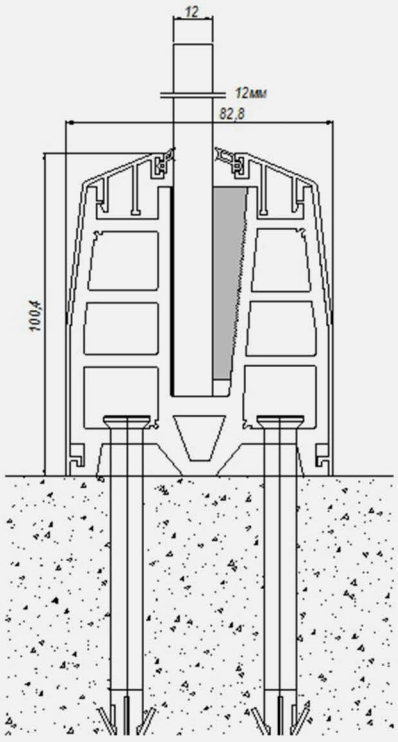

тежина: 6,167 кг/м
обем: 0,0003532 м^3
запреминска тежина алуминијума: 2700 кг/м^3
материјал: EN AW 6063

Vocabulary: People at School

Vocabulary: People at School



Kod: BV 8500



Vocabulary: People at School



Vocabulary: People at School



Vocabulary: People at School



Vocabulary: People at School

Vocabulary: People at School



Vocabulary: People at School

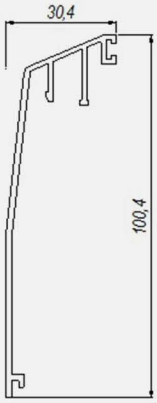

Vocabulary: People at School

Vocabulary: People at School

Vocabulary: People at School



Vocabulary: People at School



СЕРИЈА BV 8500



Kod: WX 6023

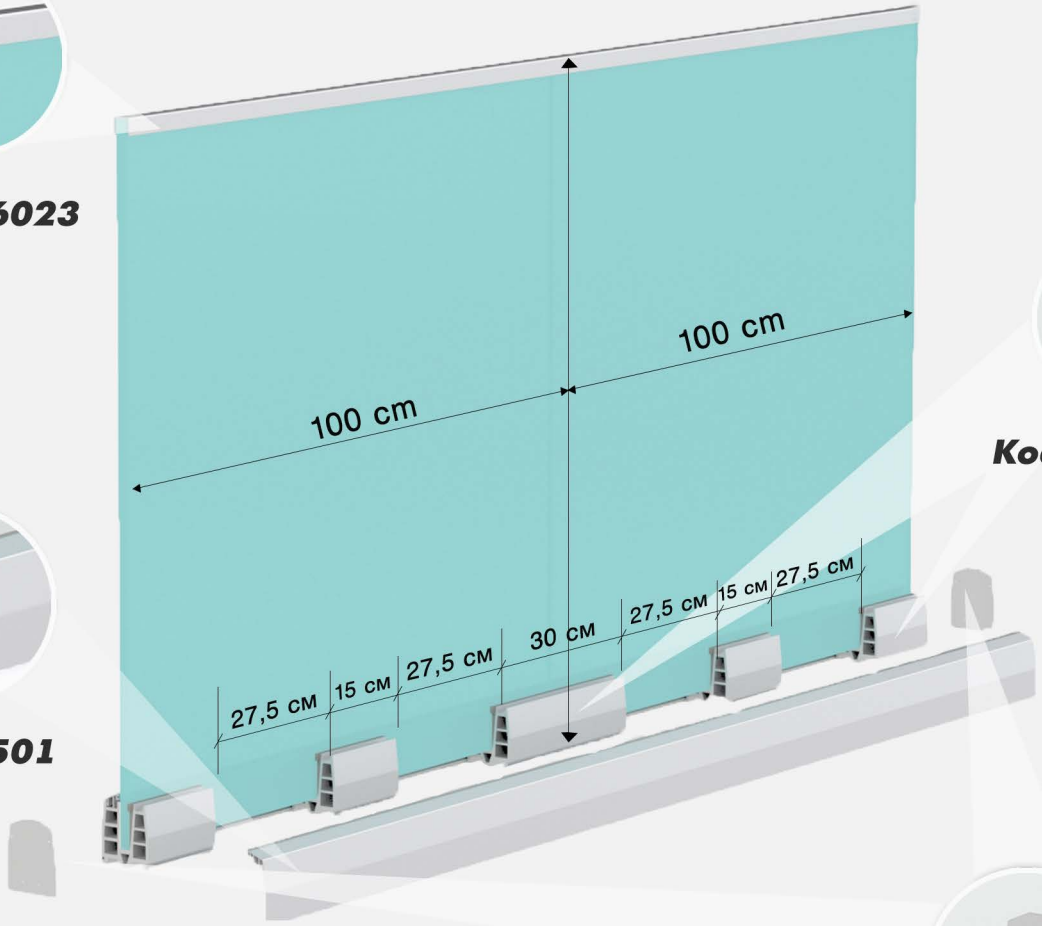



Kod: BV 8500



Kod: BV 8501



Kod: BV 8501K

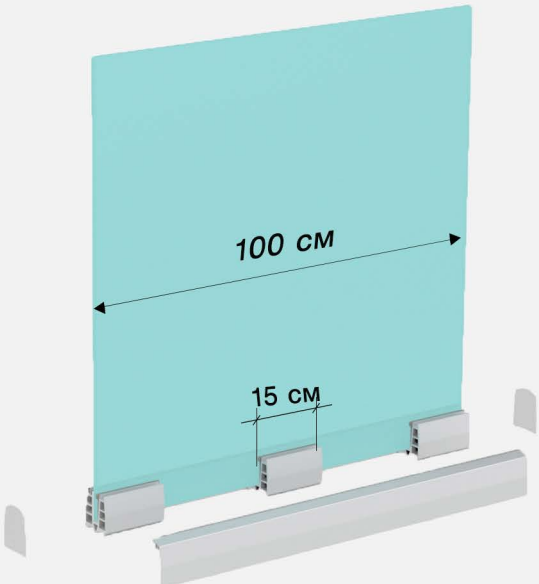

ШЕМА МОНТАЖЕ

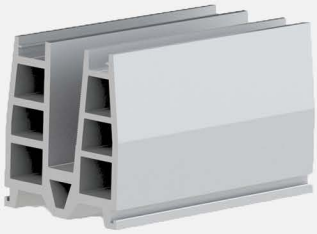

1. Обележавање положаја оградних профила.



2. Бушење рупа за стављање типла и монтажа профила.



3. Стављање пластичне подлошке између профила и



4. Забадање бодежа помоћу система за

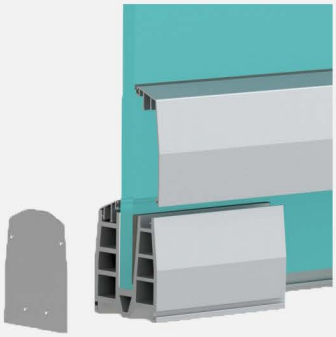

5. Монтажа бочних поклопаца.

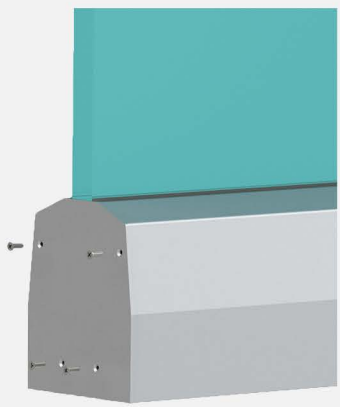

6. Монтажа завршних поклопаца и фиксирање помоћу вијака.



7. Завршени изглед ограде.

XV 7500 је систем алуминијумских профила, идеалан за изградњу стаклене ограде бочног фиксирања профила. Систем се израђује од каљеног трослојног стакла дебљине 12 мм или 16 мм. XV 7500 је погодан за степеништа, међуспратне просторе и балконе, дајући осећај вишег простора. Једна од најзначајнијих карактеристика ове ограде је њена изузетна издржљивост уз сачувану јединствену визију и високу сигурност.

XV 7500 је идеалан за унутрашња и спољашња решења за просторије са високим архитектонским стандардима, јер нуди импресиван и функционалан резултат за неиспрекидан поглед.

СТАКЛЕНА ОГРАДА

VISION

СЕРИЈА

XV 7500



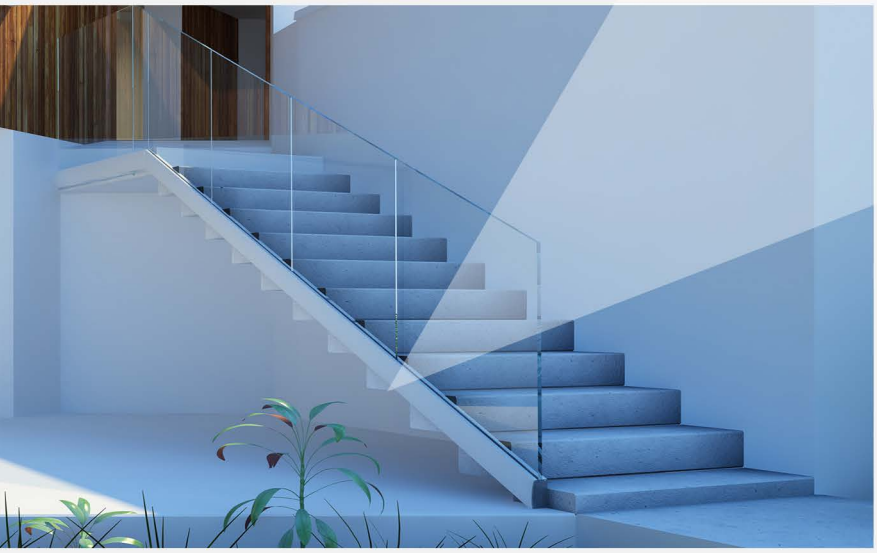

ПРЕДНОСТИ:
- нова конструкција повећане издржљивости
- погодан за реализацију решења за ентеријер и екстеријер
- поједностављена монтажа и једноставно одржавање
- визија нове генерације са неограниченом видљивости





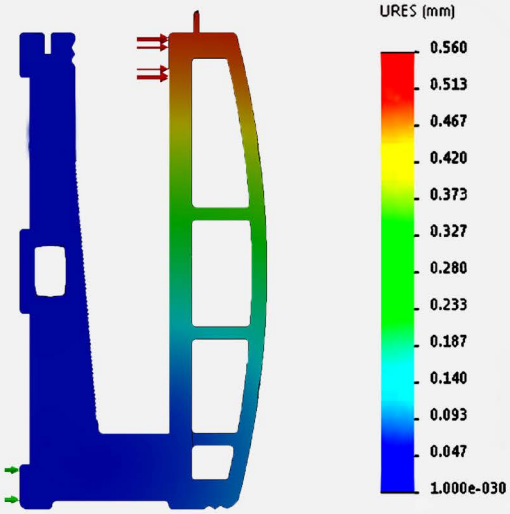

Резултат хоризонталног притиска 1000 кг по метру у горњем делу профила.

серија XV 7500

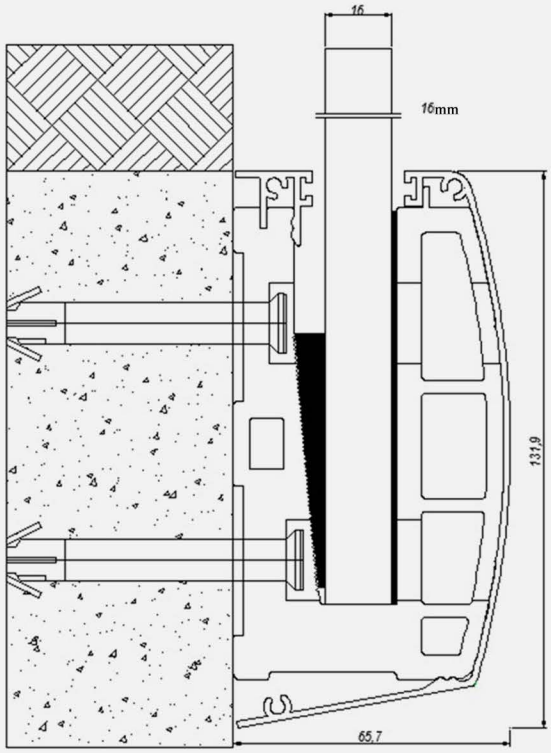

тежина: 8.76 кг/м
запремина: 0,0004866 м^3
запреминска тежина алуминијума: 2700 кг/м^3
материјал: EN AW 6063

ЕЛЕМЕНТИ



Kod: XV 7500



хемијских анкер



бодеж



гумена облога



пвц подлошка

БОЧНИ ПОКЛОПЦИ



Kod: XV 7502

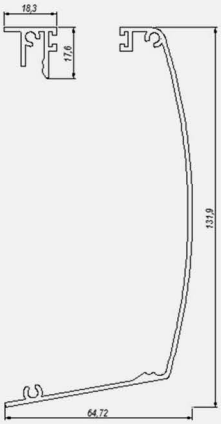

Kod: XV 7501

XV 7500 укључује:

Хемијских анкер за под – 2 ком.
Бодеж за притискање стакла – 1 ком.
ПВЦ подлошку – 2 ком.
Гумену облогу

ПРИМАРНИ И ЗАВРШНИ ПОКЛОПАЦ



Kod: XV 7501K



Kod: XV 7502K



МОНТАЖНИ ДЕТАЉИ



Kod: XV 7500



Kod: XV 7501K

Kod: XV 7502K



Kod: XV 7501

Kod: XV 7502

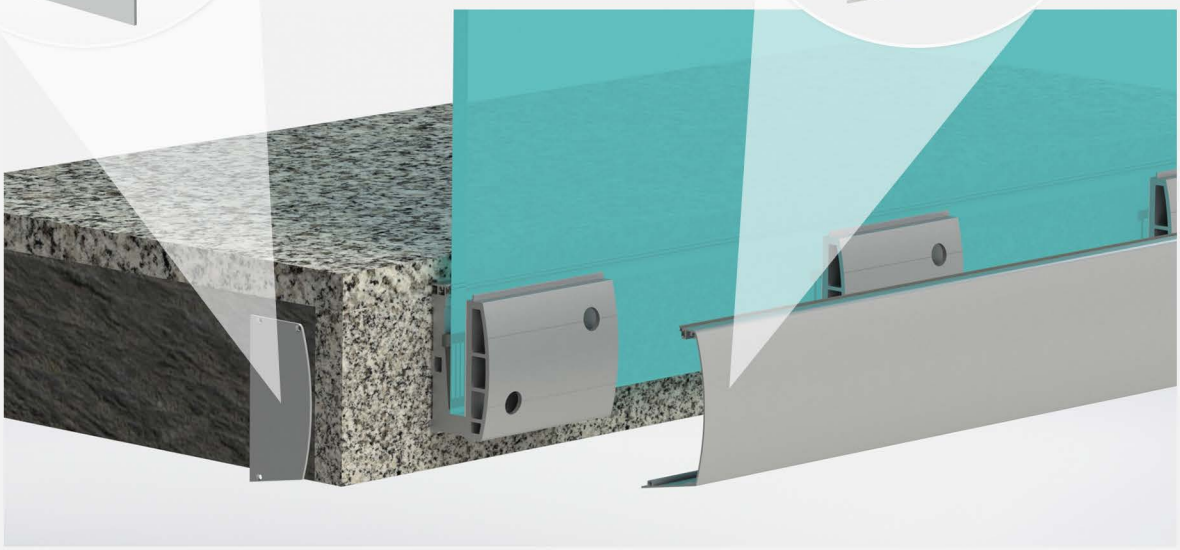

WZ 6500 је систем који заиста изгледа импресивно. Занимљиво је да је код овог модела стакло нагнуто и обезбеђује Вашој згради уникатан изглед ентеријера и екстеријера. Систем се израђује од каљеног трослојног стакла дебљине 12 мм или 16 мм. Висина стакла је 115 см, ако на горњем делу стакла није монтиран рукохват. Уколико ставите рукохват ограда може достићи висину до 135 см.

Систем WZ 6500 је архитектонско ремек-дело. Идеално решење за зграде са веома високим архитектонским захтевима.

СТАКЛЕНА ОГРАДА

VISION

СЕРИЈА

WZ 6500





ПРЕДНОСТИ:
- нови производ са јединственим дизајном
- погодан за реализацију решења за екстеријер
- поједностављена монтажа и једноставно одржавање
- визија нове генерације са неограниченом видљивости





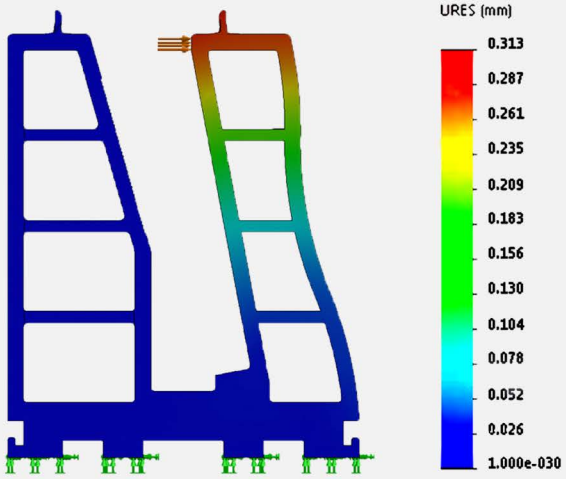

Резултат хоризонталног притиска 1000 кг по метру у горњем делу профила.

серија WZ 6500

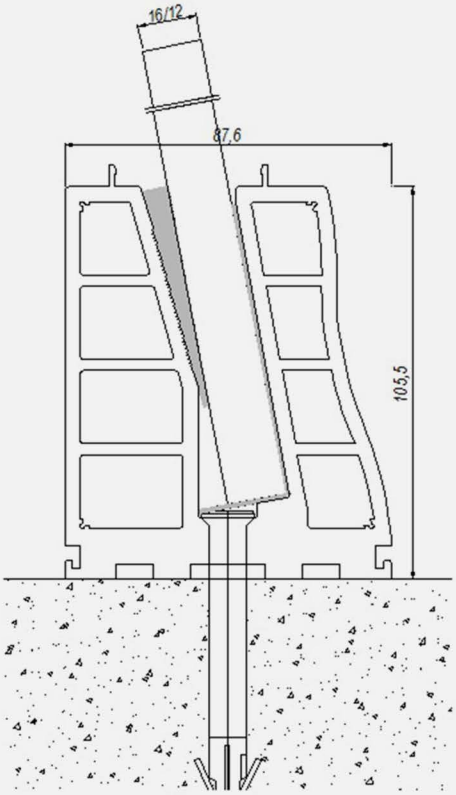

тежина: 8,35 кг/м
запремина: 0,0004638 м³
запреминска тежина алуминијума: 2700 кг/м³
материјал: EN AW 6063

ЕЛЕМЕНТИ



Kod: WZ 6500



хемијских анкер



бодеж



гумена облога



пвц подлошка

БОЧНИ ПОКЛОПЦИ



Kod: WZ 6502

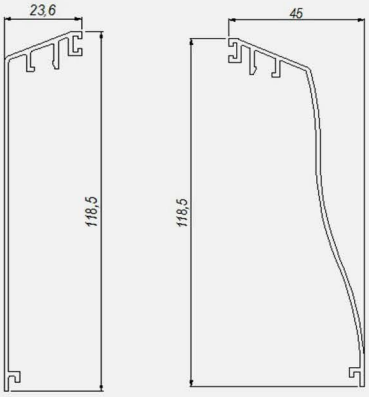

Kod: WZ 6501

ПРИМАРНИ И ЗАВРШНИ ПОКЛОПАЦ



Kod: WZ 6501K

WZ 6500 сукључује:

Хемијских анкер за под – 2 ком.
Бодеж за притискање стакла – 1 ком.
ПВЦ подлошку – 2 ком.
Гумену облогу

СЕРИЈА WZ 6500

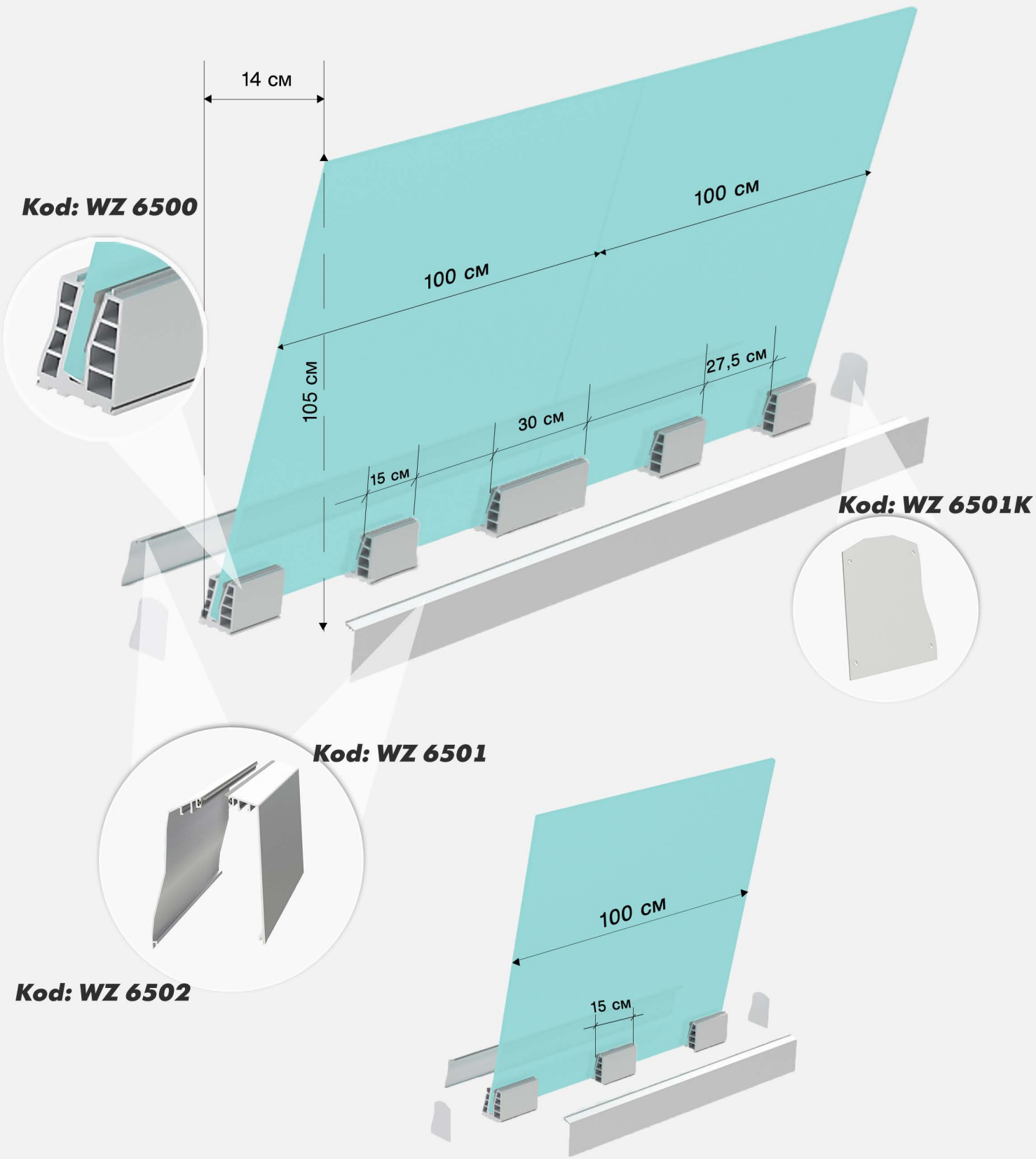

MW 5500 је олакшани систем, погодан за нискобуџетска решења. Израђује се од стакла (препоручљиво је да су каљена) дебљине 8 мм, 10 мм или 12 мм. Висина ограде је 80 см, ако на горњем делу стакла није монтиран рукохват. Уколико ставите рукохват ограда може достићи висину до 105 см. Систем је израђен на начин који обезбеђује једноставну и комфорну монтажу.

MW 5500 је идеално решење за балконске ограде, за обезбеђивање сигурности базена, за међуспратне просторе и зграде са високим архитектонским стандардима, јер нуди импресивну визију.

СТАКЛЕНА ОГРАДА

VISION

СЕРИЈА

MW 5500



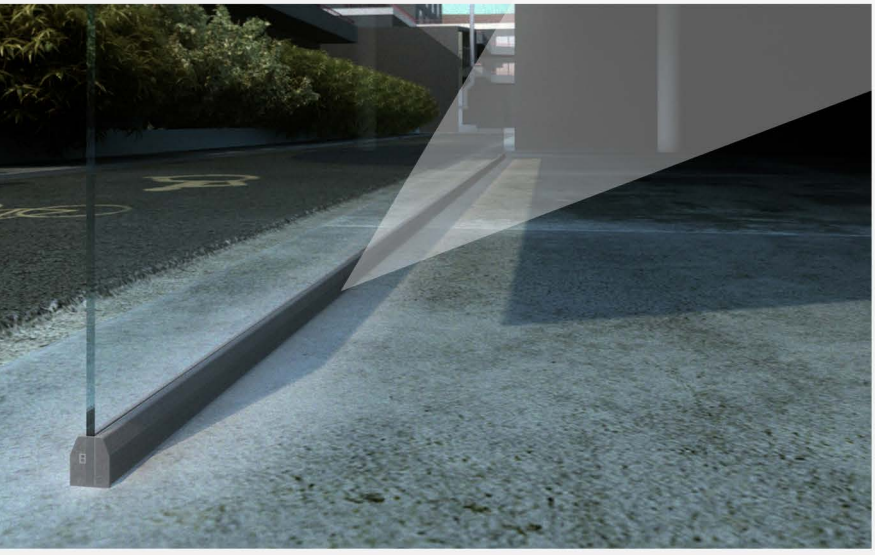

ПРЕДНОСТИ:

- поједностављени систем, погодан за нискобуџетска решења
- поједностављена монтажа и једноставно одржавање
- неограничена видљивост



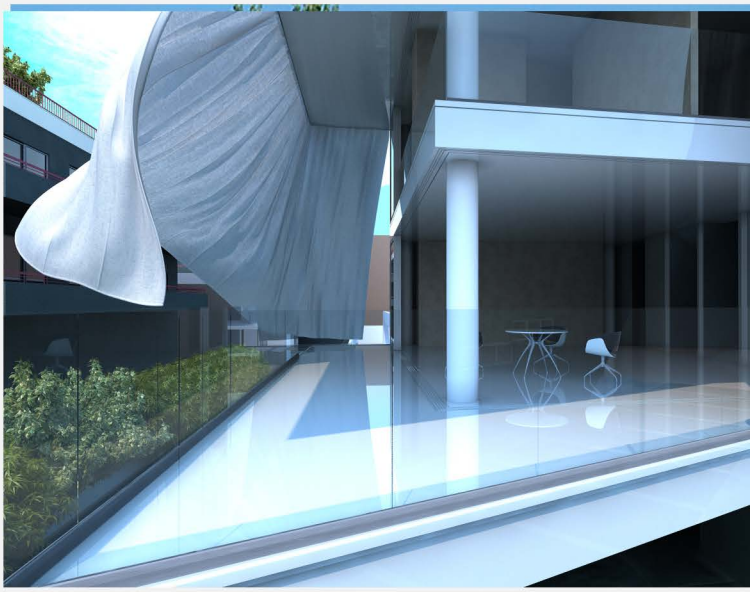

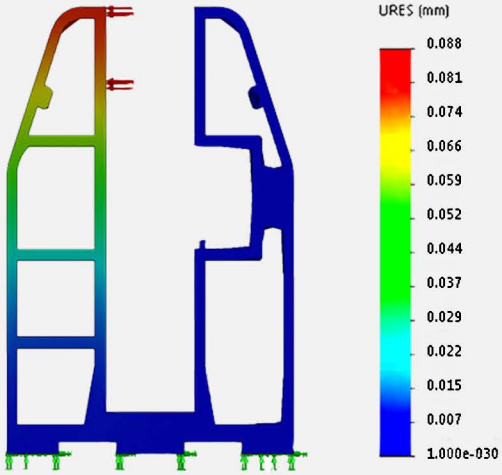

серија MW 5500

Резултат хоризонталног притиска 500 кг по метру у горњем делу профила.

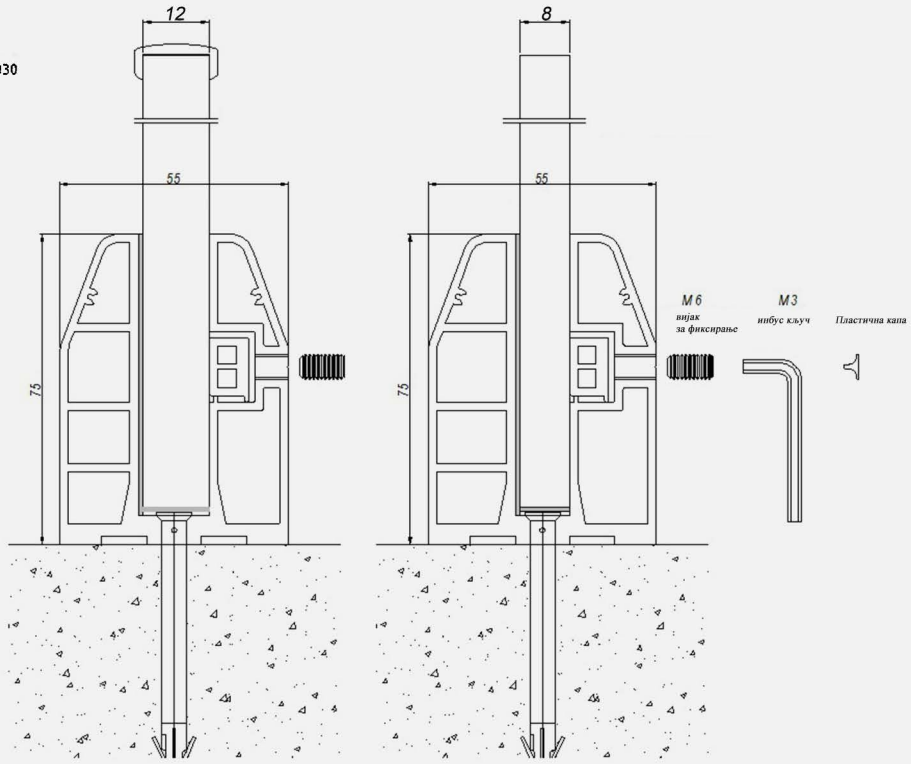

тежина: 2,956 кг/м
запремина: 0.0011 м^3
запреминска тежина алуминијума: 2700 кг/м^3
материјал: EN AW 6063

ЕЛЕМЕНТИ





хемијских анкер



пвц подлошка

Kod: MW 5500

ПРОФИЛ ЗА ПРИТИСКАЊЕ СТАКЛА



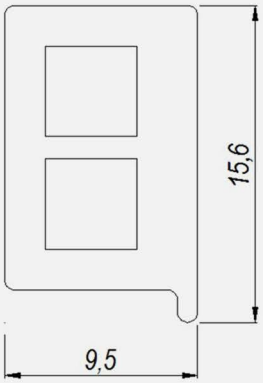

MW 5500 сукључује:
Хемијских анкер за под – 4 ком./м'
Траку за стакло за доњи део профила
ПВЦ траку која спречава лом стакла
Алуминијумску траку – профил за притискање стакла са обострано лепљивом траком
Вијаке за директну монтажу

ПРИМАРНИ И ЗАВРШНИ ПОКЛОПАЦ



Kod: MW 5501K

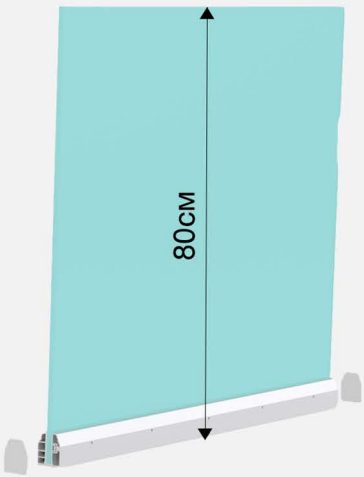

GL 4500 је систем за спољну уградњу стаклене ограде. Систем се израђује од каљеног трослој ног стакла дебљине 16 мм или 20 мм.
GL 4500 је погодан за балконе и међуспратне просторе, дајући осећај вишег простора.

GL 4500 је идеално решење за ентеријер и екстеријер простора са високим архитектонским стандардима.

СТАКЛЕНА ОГРАДА
VISION
СЕРИЈЕ
GL 4500



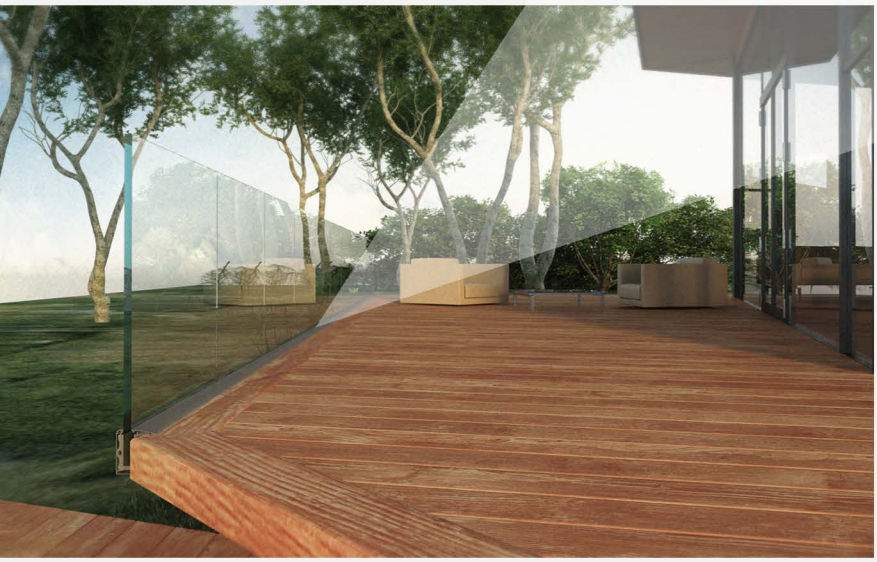

ПРЕДНОСТИ:
- нова конструкција повећане издржљивости
- погодан за јавне грађевинске објекте са високим захтевима за безбедност и сигурност
- поједностављена монтажа и ј едноставно одржавање
- визија нове генерације са неограниченом видљивости





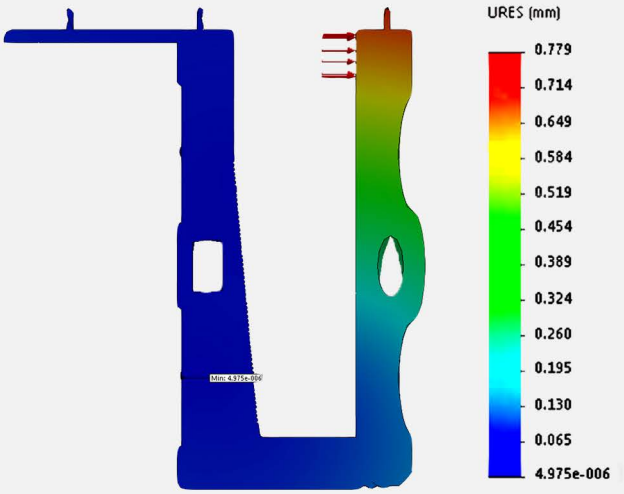

Резултат хоризонталног притиска 1000 кг по метру у горњем делу профила.

серија GL 4500

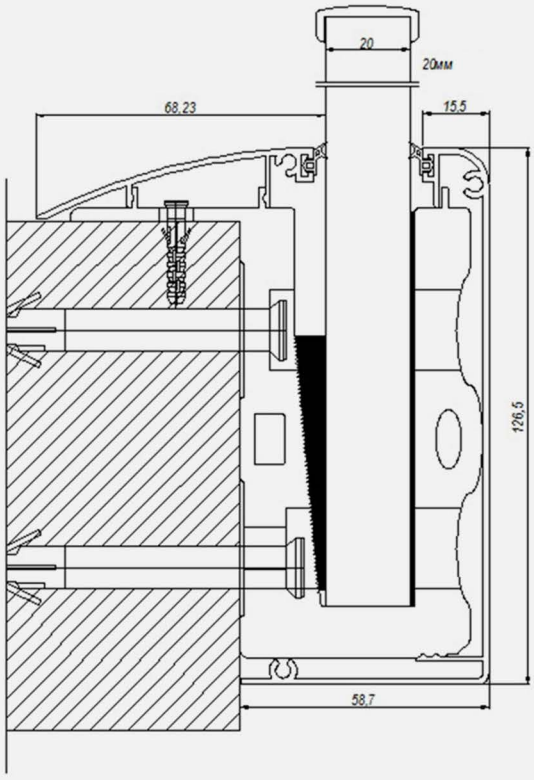

тежина: 8,45 кг/м
запремина: 0.0003130 м^3
запреминска тежина алуминијума: 2700 кг/м^3
материјал: EN AW 6063

ЕЛЕМЕНТИ



Kod: GL 4500

10x140



типла



бодеж



гумена облога



хемијских анкер



пвц подлошка

БОЧНИ ПОКЛОПЦИ

Kod: GL 4501



Kod: GL 4502

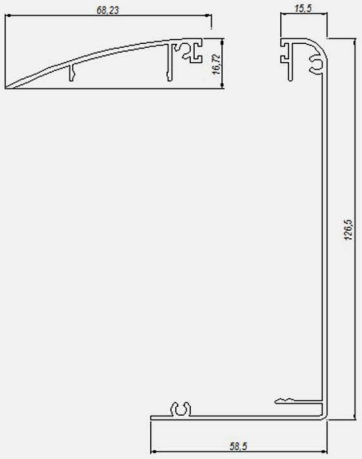

ПРИМАРНИ И ЗАВРШНИ ПОКЛОПАЦ

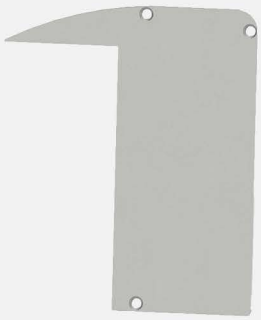

Kod: GL 4501K

GL 4500 укључује:

Хемијских анкер – 8 ком./м
Типле за под – 4 ком./м
Бодеж за притискање стакла – 5 ком./2м'
ПВЦ подлошку – 2 ком.
Гумену облогу

СЕРИЈА GL 4500

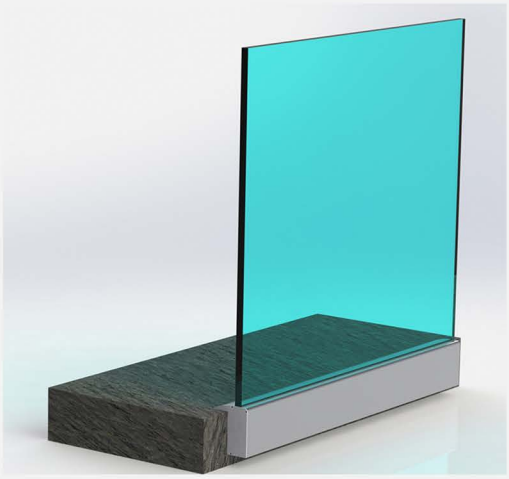

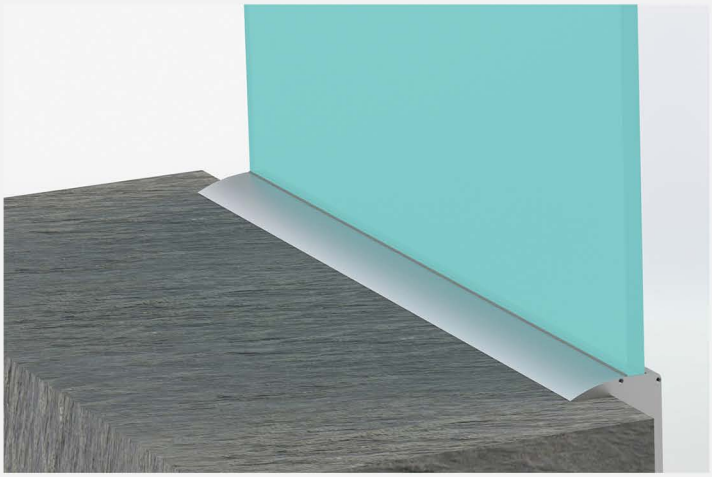



Kod: GL 4500

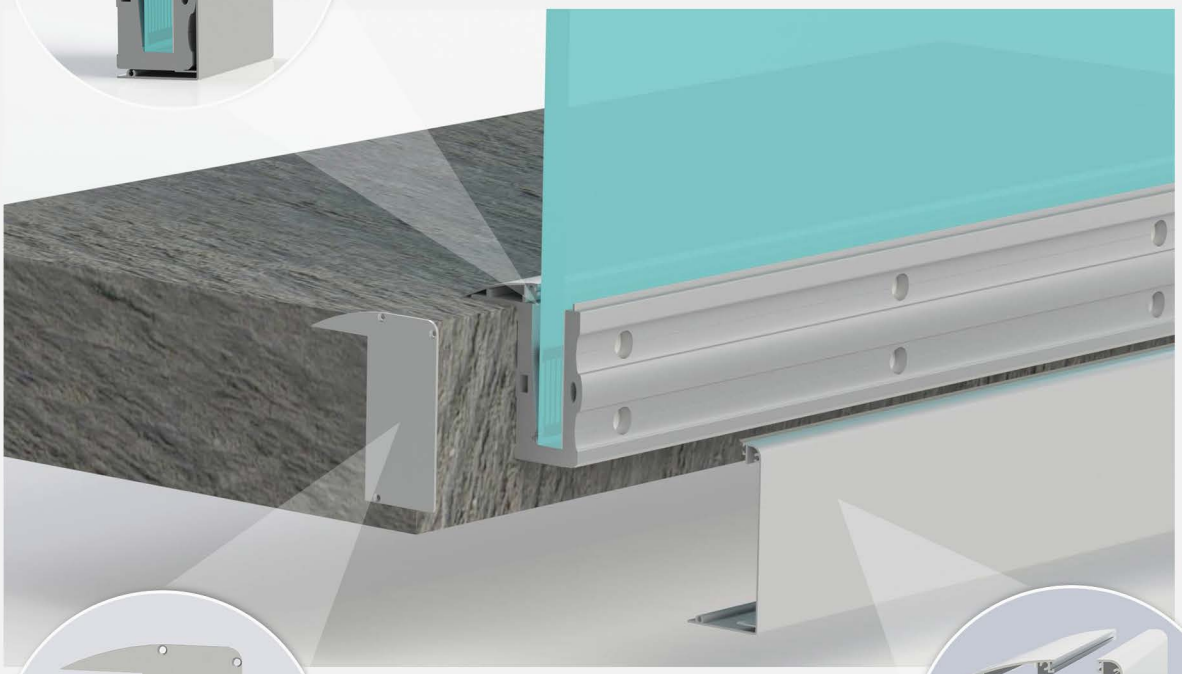



Kod: GL 4501K

Kod: GL 4502



Kod: GL 4501

BV 8502 је систем стакла за скривену монтажу. Ово је могуће помоћу алуминијумске кутије, која се уграђују у под. Систем се израђује од каљеног трослојног стакла дебљине 12 мм, 16 мм или 20 мм. Масивни алуминијумски профили прекривају се елоксираним, алуминијумским, украсним поклопцима да би систем имао потпуно завршени облик.

СТАКЛЕНА ОГРАДА

VISION

СЕРИЈА

BV 8502





ПРЕДНОСТИ:
- развој система BV 8500
- нови производ са јединственим дизајном
- погодан за реализацију решења за екстеријер
- поједностављена монтажа и једноставно одржавање
- визија нове генерације са неограниченом видљивости

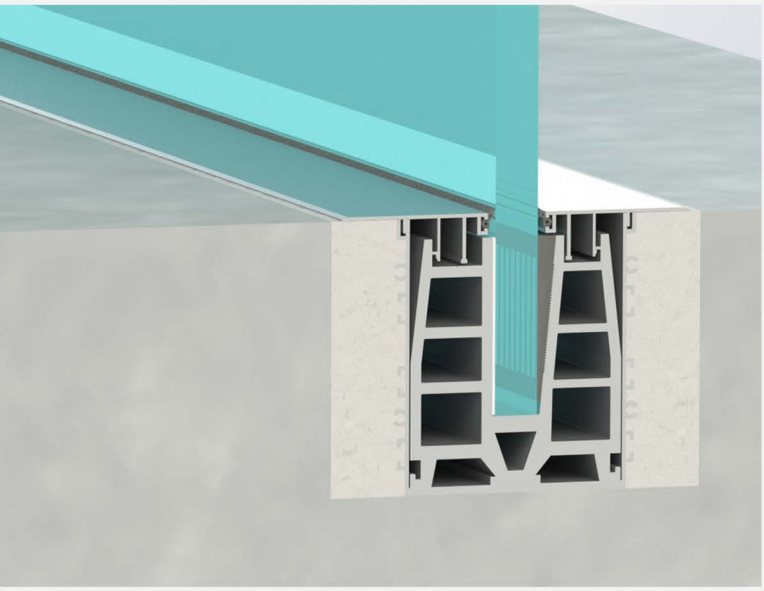

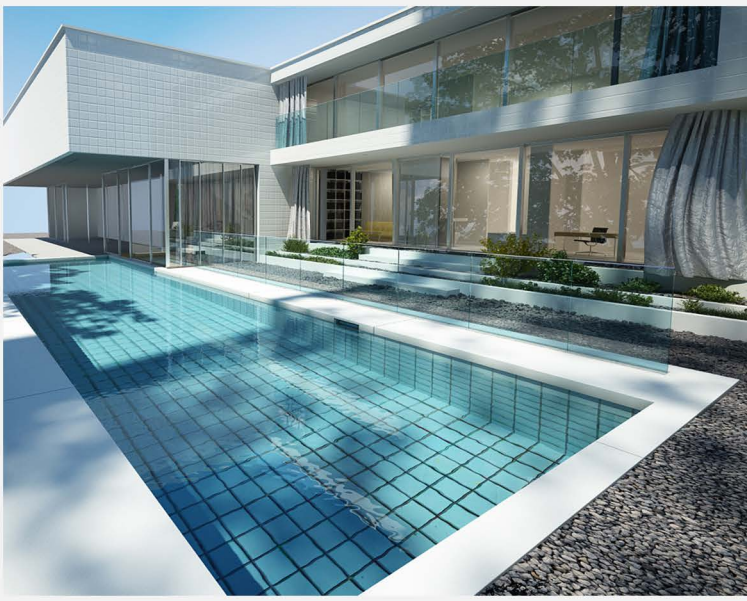

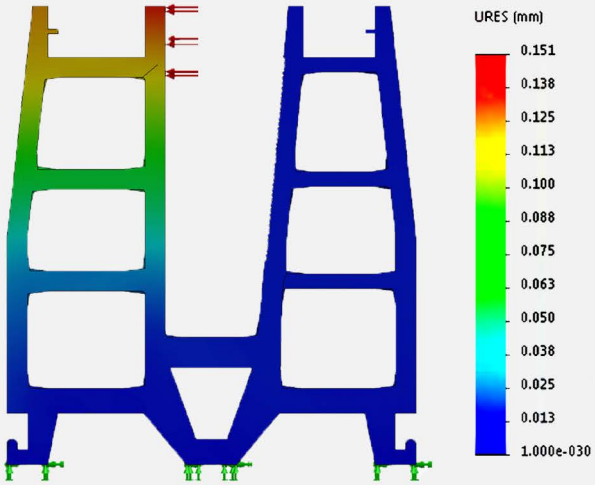

серија BV 8502

Резултат хоризонталног притиска 1000 кг по метру у горњем делу профила.

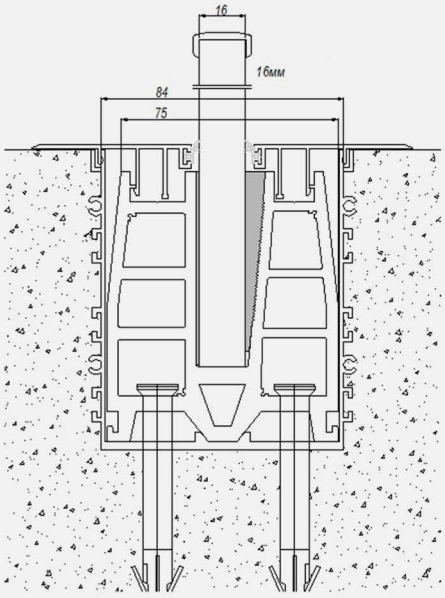

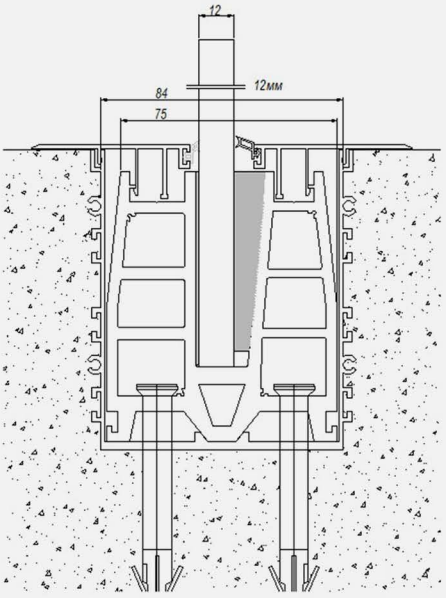

тежина: 6,167 кг/м
запремина: 0,0003532 м^3
запреминска тежина алуминијума: 2700 кг/м^3
материјал: EN AW 6063

ЕЛЕМЕНТИ



Kod: BV 8500



хемијских анкер



бодеж



гумена облога



пвц подлошка

БОЧНИ ПОКЛОПЦИ



Kod: BV 8503

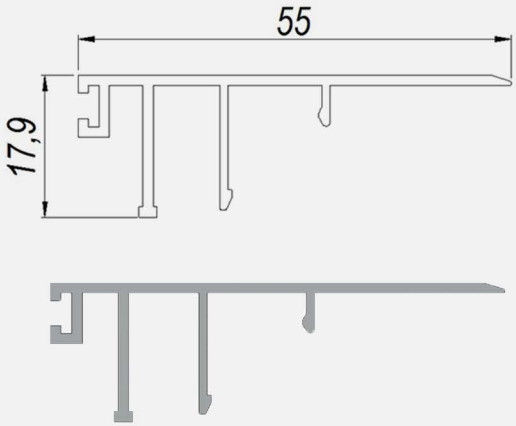

ПРИМАРНИ И ЗАВРШНИ ПОКЛОПАЦ



Kod: BV 8502K

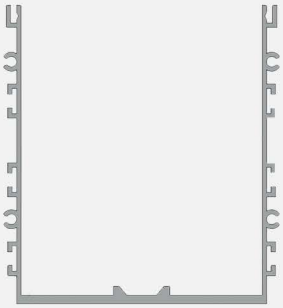

Kod: BV 8502

BV 8502 сукључује:

Хемијских анкер за под – 2 ком.
Бодеж за притискање стакла – 1 ком.
ПВЦ подлошку – 2 ком.
Гумену облогу

МОНТАЖНИ ДЕТАЉИ



Kod: BV 8500

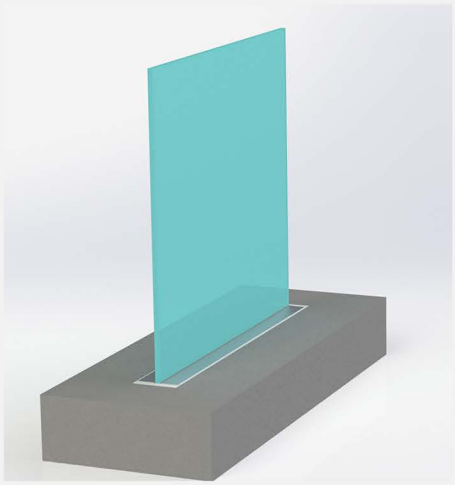

Kod: BV 8503



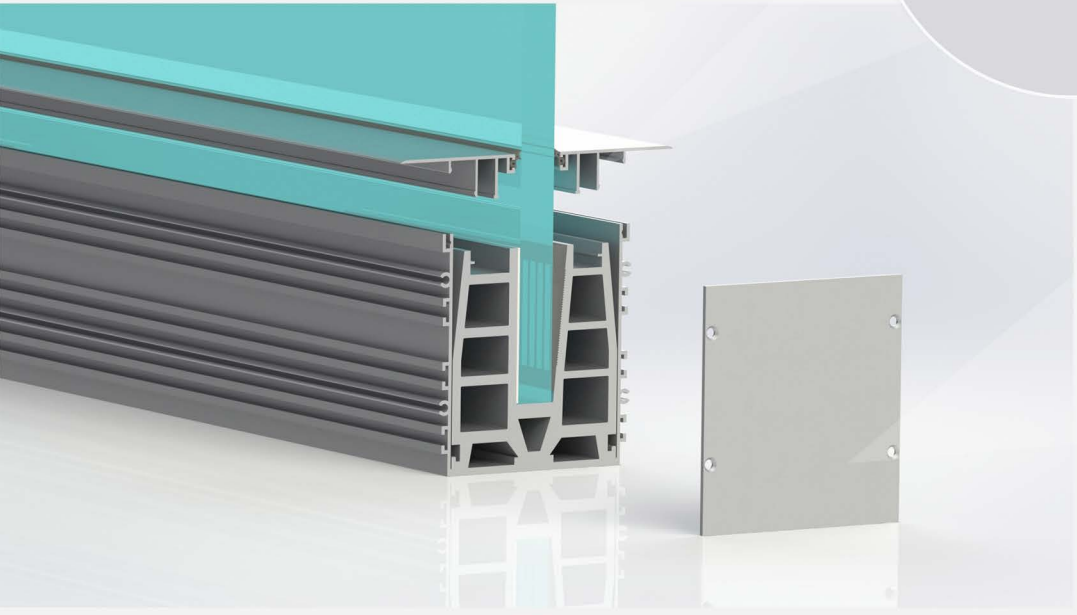



Kod: BV 8502K

ШЕМА МОНТАЖЕ

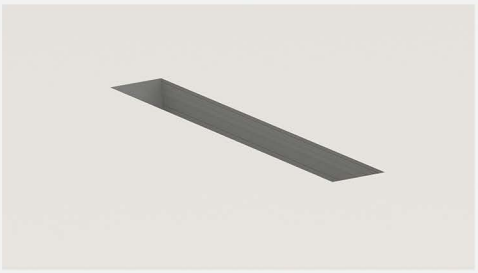

1. Рупа за кутију профила.



2. Монтажа завршних поклопаца и фиксирање помоћу вијака.



3. Уградња кутије у рупу и сипање раствора око ње.

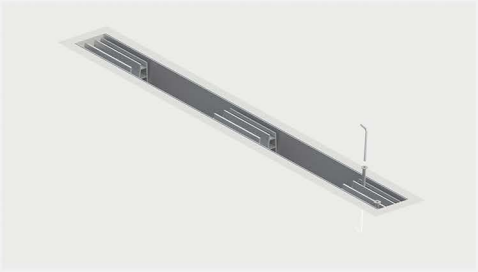

4. Обележавање положаја оградних профила. Бушење рупа за стављање типла и монтажа профила.



5. Стављање пластичне подлошке између профила и стакла.

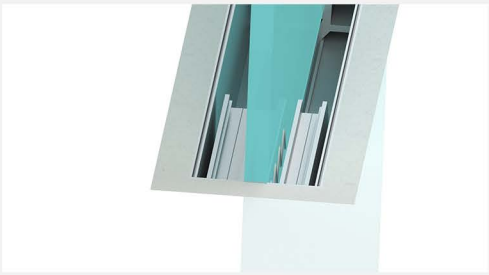

6. Наношење силикона на стакло и профил.

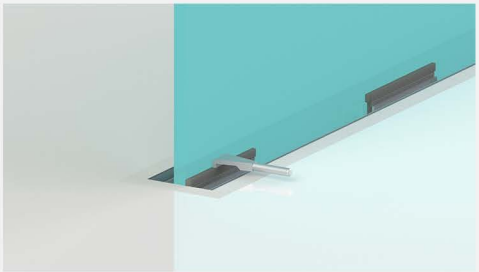

7. Забадање бодежа помоћу система за забадање.

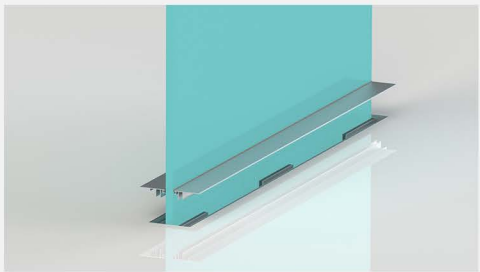

8. Монтажа завршних поклопаца.

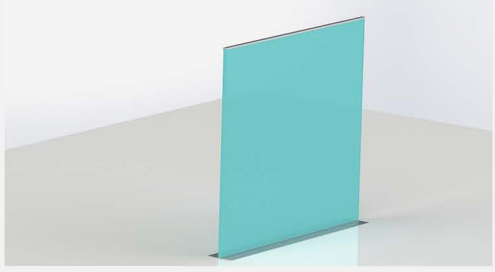

9. Завршени изглед ограде.

RS 3500 je dobro poznat i praktičan "spider" sistem, dizajniran za bočnu (spoljnu) montažu. Pogodan za staklene ograde stepeništa, za međuspratne prostore i balkone.

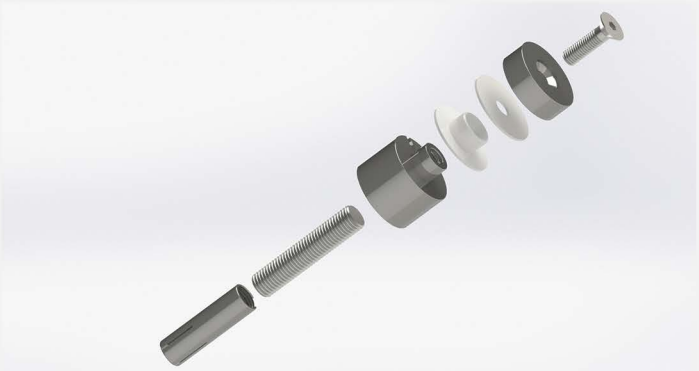

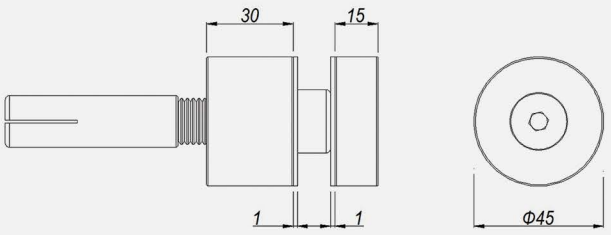

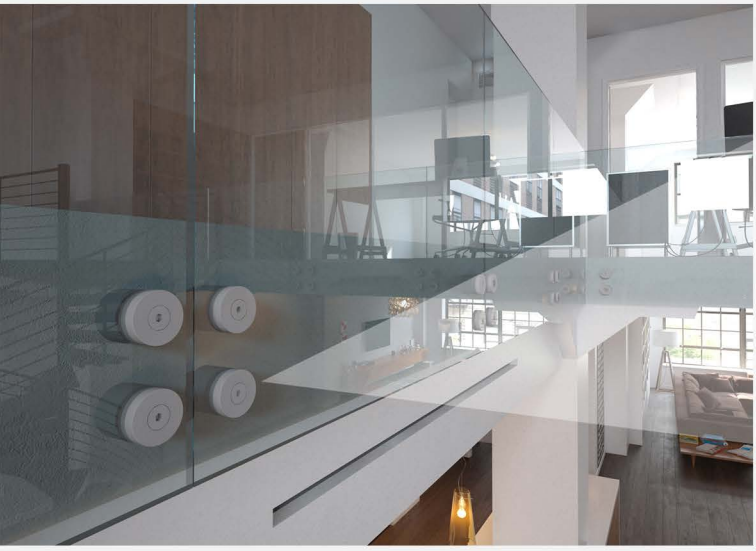



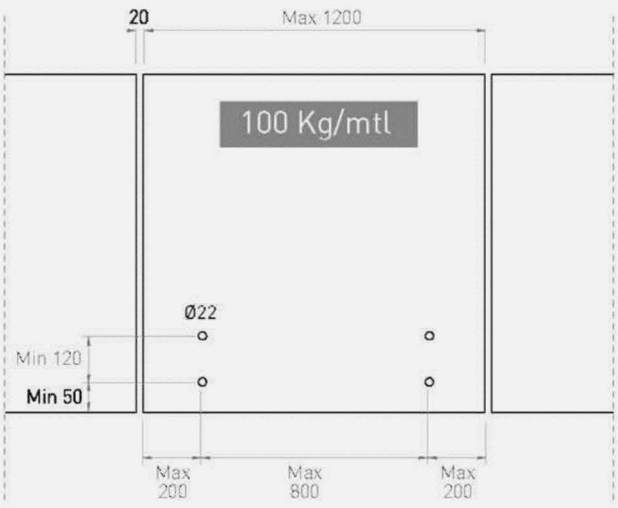

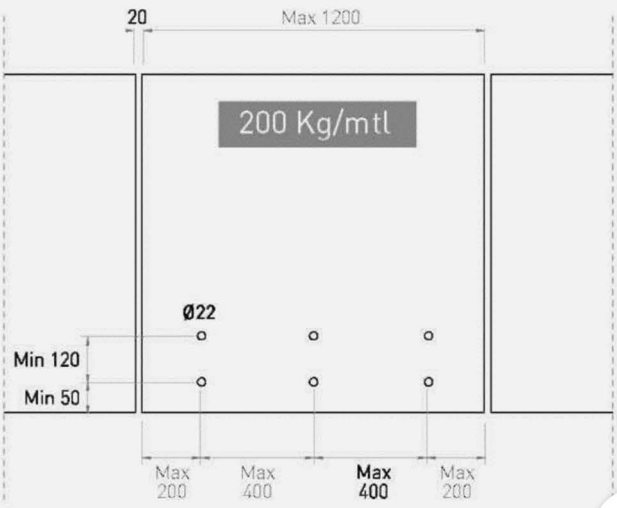

РУКОХВАТИ

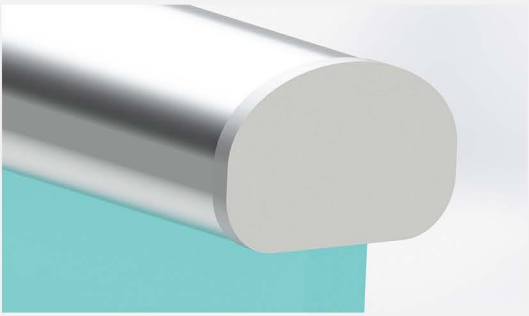

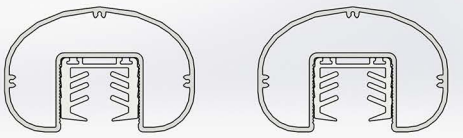

Kod: WX 6020/12 **Kod: WX 6020/16**

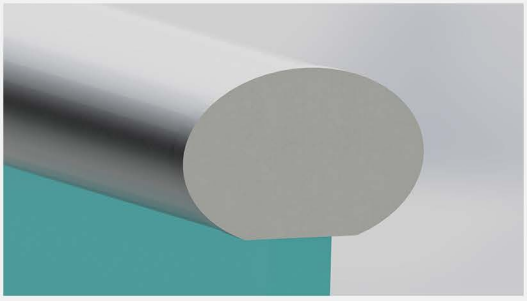

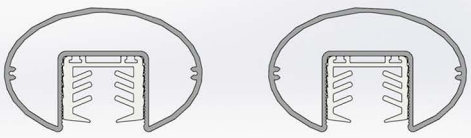

Kod: WX 6021/12 **Kod: WX 6021/16**

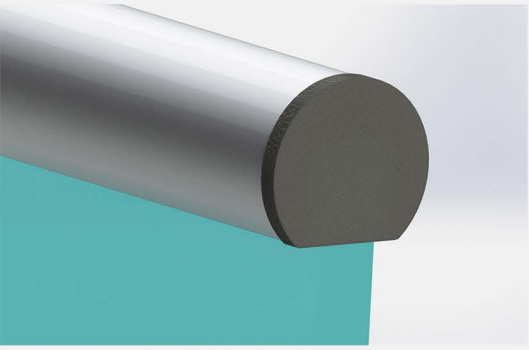

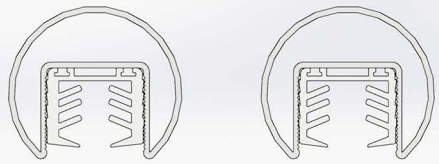

Kod: WX 6022/12 **Kod: WX 6022/16**

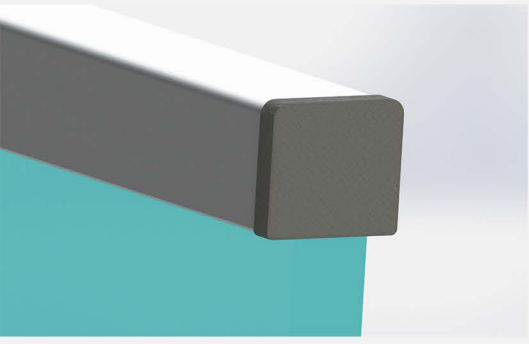

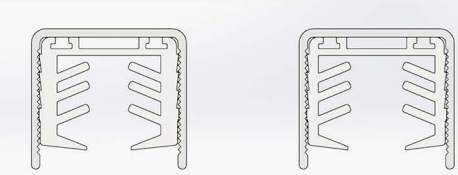

Kod: WX 6024/12 **Kod: WX 6024/16**

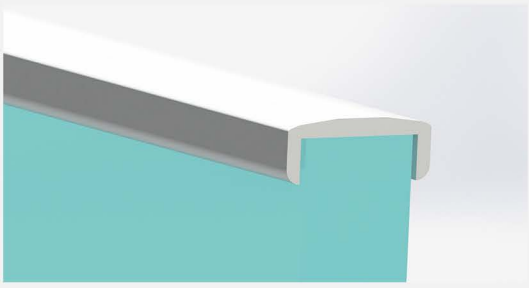

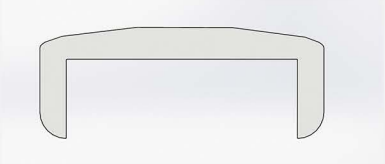

Kod: WX 6023

ПОКЛОПЦИ



Kod: WX 6020K



Kod: WX 6021K



Kod: WX 6022K



Kod: WX 6024K

ПРИРУБНИЦЕ



Kod: WX 6020S



Kod: WX 6021S

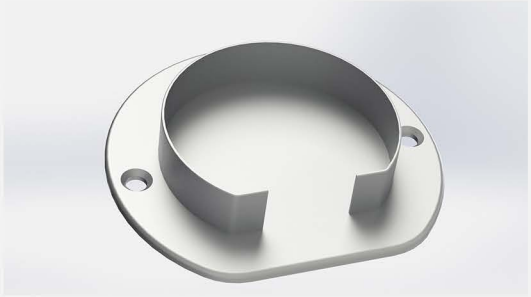

Kod: WX 6022S



Kod: WX 6024S

ПРИЛОГ



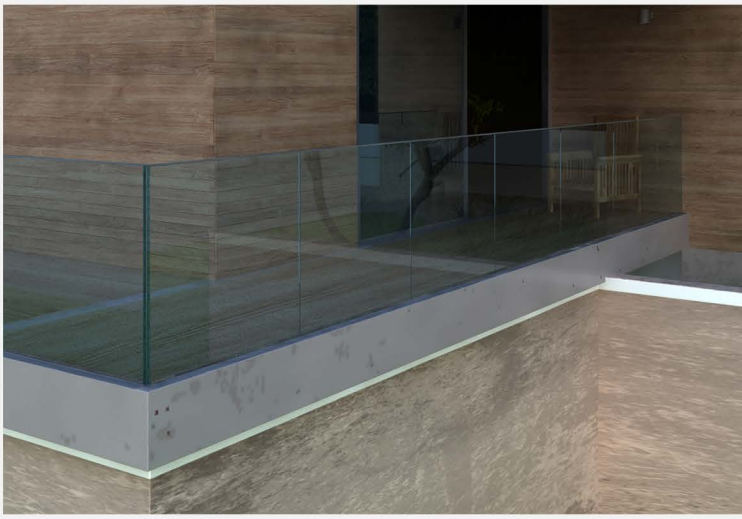

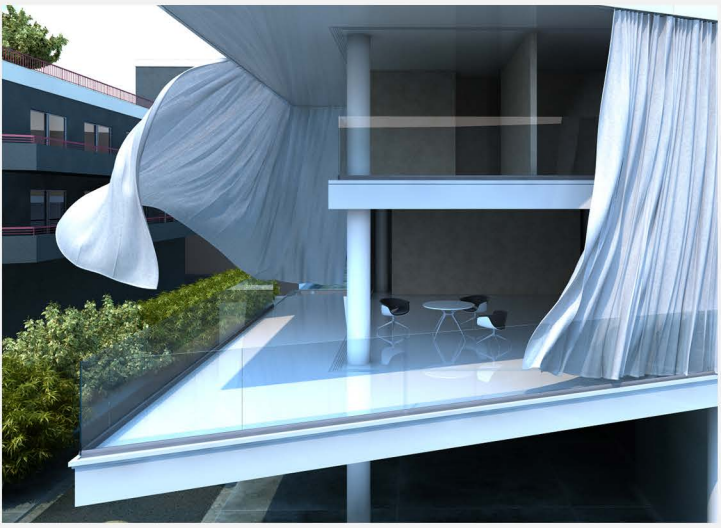

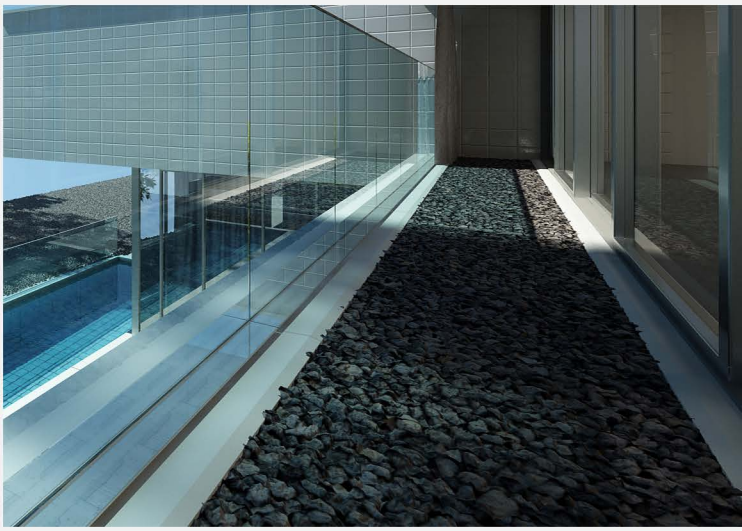





BAROS VISION

БАРОС ВИЖЪН ЕООД

Град Пловдив – производња, канцеларија – складиште ул. “Владеја” 7

тел:+359 879 172 585
тел:+359 878 141 262

e-mail: baros1985@abv.bg

www.barosvision.com
www.bgparapeti.com