BAROS VISION



BALUSTRADE STICLA

VISION







www.barosvision.com

CERTIFICATE

CERTIFICATE

TIC TÜV International Certification TÜVdi CERT

for the management system according to ISO 9001:2008

The proof of the conforming application with the regulation was furnished and in accordance with certification procedure it is certified for the company

OKYANUS ALÜMİNYUM SAN. TİC. A.Ş.
Akçaburgaz Mahallesi 101 Sok. No: 13 Kıraç
İstanbul - Türkiye

Scope

Production and sales of electrostatic powder painting and anodic oxidation coated aluminium profile

Certificate Registration No.: TIC 15 100 64157
Valid until: 2015-10-18
Valid from: 2012-12-17

Audit Report No.: 3330 29OX G0
Initial certification: 2006

This certification was conducted in accordance with the TIC auditing and certification procedures and is subject to regular surveillance audits.

TÜV Thüringen e.V.
Certification body for systems and personnel

TÜV THÜRINGEN

Jena, 2012-12-17

Deutsche Gesellschaft für Akkreditierung mbH DGA IAF

DGA-ZM-03-06-00

TIC Original certificates are branded with a hologram.

The current validity can be demanded at our homepage www.tuev-thueringen.de

TÜRK STANDARDLARI ENSTİTÜSÜ
TÜRK STANDARDLARINA UYGUNLUK BELGESİ
TURKISH STANDARDS INSTITUTION
CERTIFICATE OF CONFORMITY TO TURKISH STANDARDS

Markanın Tanımı / Description of the Mark
TSE veya/or TSE veya/or TSE

BELGE NUMARASI *REFERENCE NUMBER OF LICENCE*	14.0.30.4.34.00/TSE-65488
BELGENİN İLK VERİLİŞ TARİHİ *DATE OF FIRST ISSUE OF LICENCE*	27.01.2014
BELGENİN SON GEÇERLİLİK TARİHİ *LICENCE VALID UNTIL*	27.01.2015
BELGE SAHİBİ KURULUŞUN ADI *NAME OF THE LICENCE HOLDER*	OKYANUS ALÜMİNYUM SANAYİ VE TİCARET A.Ş.
BELGE SAHİBİ KURULUŞUN ADRESİ *ADRESS OF THE LICENCE HOLDER*	AKÇABURGAZ MAH. 101.SOK. NO:13 KIRAÇ-ESENYURT İSTANBUL/TÜRKİYE
ÜRETİM YERİ ADI *NAME OF THE MANUFACTURING PLACE*	OKYANUS ALÜMİNYUM SANAYİ VE TİCARET A.Ş.
ÜRETİM YERİ ADRESİ *ADRESS OF THE MANUFACTURING PLACE*	AŞAĞI SEVİNDİKLİ KÖYÜ SAPAĞI BOYALIK MEVKİİ PAFTA:1 PARSEL:1448 MURATLI TEKİRDAĞ/TÜRKİYE
İPTAL EDİLEN BELGE NUMARASI (Varsa) *INDICATION OF SUPERSEDED LICENCE (if any)*	
TESCİLLİ TİCARİ MARKASI *REGISTERED TRADE MARK*	OKYANUS
İLGİLİ TÜRK STANDARDI *RELATED TURKISH STANDARD*	TS EN 755-9 / Alüminyum ve alüminyum alaşımları – Ekstrüzyonla imal edilmiş tellik çubuk/çubuk, boru ve profiller – Bölüm 9: Profiller, boyut ve şekil toleransları / 09.03.2010
BELGE KAPSAMI *SCOPE OF LICENCE*	

*ALÜMİNYUM VE ALÜMİNYUM ALAŞIMLARI EKSTRÜZYONLA İMAL EDİLMİŞ PROFİLLER
- Alaşım Grubu; EN AW – 6060 ve 6063 , Temper Sınıfı;(T5 veT6) Olan Profiller

TÜRK STANDARDLARI ENSTİTÜSÜ İSTANBUL BELGELENDİRME MÜDÜRLÜĞÜ

../01.2014

ZERKİN ÖZATAY
TSE İSTANBUL BELGELENDİRME MÜDÜRÜ V.

*Bu belge, i etgelendirilen ürünün, üretim yerinin Enstitümüzün belirlediği şartları karşıladığını da gösterir.
İSTANBUL* İSTANBUL BELGELENDİRME MÜDÜRLÜĞÜÇayırova Tren İstasyonu Yanı ÇAYIROVA/GEBZE * Tel: 2627231273* Faks: 2627231606 * web: * e-mail:
Bu belge hiç bir suretle tahrif edilemez, kısmen veya okunmasını zorlaştıracak şekilde çoğaltılamaz, kazıntı ve silinti yapılamaz.

PATENTS


Copia Certificada / Beglaubigte Abschrift/ Certified Copy / Copie Certifiée / Copia Autenticata
Certificado registro dibujo o modelo comunitario / Abschrift Eintragungsurkunde Gemeinschaftsgeschmacksmusters / Certificate registration Community design / Certificat enregistrement dessin ou modèle communautaire / Certificato registrazione disegno o modello comunitario

Registered / Registered 31/10/2014

No 002569061-0003

ВХВП – ВЕДОМСТВО ЗА ХАРМОНИЗАЦИЯ НА ВЪТРЕШНИЯ ПАЗАР
МАРКИ, ДИЗАЙНИ

СВИДЕТЕЛСТВО ЗА РЕГИСТРАЦИЯ

OHIM – OFFICE FOR HARMONIZATION IN THE INTERNAL MARKET
TRADE MARKS AND DESIGNS

CERTIFICATE OF REGISTRATION

Председателят / The President

António Campinos

Page 1 of 4 | COPY | CTM 002569061-0003 | Alicante, 12/11/2014


Copia Certificada / Beglaubigte Abschrift/ Certified Copy / Copie Certifiée / Copia Autenticata
Certificado registro dibujo o modelo comunitario / Abschrift Eintragungsurkunde Gemeinschaftsgeschmacksmusters / Certificate registration Community design / Certificat enregistrement dessin ou modèle communautaire / Certificato registrazione disegno o modello comunitario

Registered / Registered 31/10/2014

No 002569061-0002

ВХВП - ВЕДОМСТВО ЗА ХАРМОНИЗАЦИЯ НА ВЪТРЕШНИЯ ПАЗАР
МАРКИ, ДИЗАЙНИ

СВИДЕТЕЛСТВО ЗА РЕГИСТРАЦИЯ

OHIM – OFFICE FOR HARMONIZATION IN THE INTERNAL MARKET
TRADE MARKS AND DESIGNS

CERTIFICATE OF REGISTRATION

Председателят / The President

António Campinos

Page 1 of 5 | COPY | CTM 002569061-0002 | Alicante, 12/11/2014


Copia Certificada / Beglaubigte Abschrift/ Certified Copy / Copie Certifiée / Copia Autenticata
Certificado registro dibujo o modelo comunitario / Abschrift Eintragungsurkunde Gemeinschaftsgeschmacksmusters / Certificate registration Community design / Certificat enregistrement dessin ou modèle communautaire / Certificato registrazione disegno o modello comunitario

Registered / Registered 31/10/2014

No 002569061-0004

ВХВП - ВЕДОМСТВО ЗА ХАРМОНИЗАЦИЯ НА ВЪТРЕШНИЯ ПАЗАР
МАРКИ, ДИЗАЙНИ

СВИДЕТЕЛСТВО ЗА РЕГИСТРАЦИЯ

OHIM – OFFICE FOR HARMONIZATION IN THE INTERNAL MARKET
TRADE MARKS AND DESIGNS

CERTIFICATE OF REGISTRATION

Председателят / The President

António Campinos

Page 1 of 4 | COPY | CTM 002569061-0004 | Alicante, 12/11/2014


Copia Certificada / Beglaubigte Abschrift/ Certified Copy / Copie Certifiée / Copia Autenticata
Certificado registro dibujo o modelo comunitario / Abschrift Eintragungsurkunde Gemeinschaftsgeschmacksmusters / Certificate registration Community design / Certificat enregistrement dessin ou modèle communautaire / Certificato registrazione disegno o modello comunitario

Registered / Registered 31/10/2014

No 002569061-0001

ВХВП - ВЕДОМСТВО ЗА ХАРМОНИЗАЦИЯ НА ВЪТРЕШНИЯ ПАЗАР
МАРКИ, ДИЗАЙНИ

СВИДЕТЕЛСТВО ЗА РЕГИСТРАЦИЯ

OHIM – OFFICE FOR HARMONIZATION IN THE INTERNAL MARKET
TRADE MARKS AND DESIGNS

CERTIFICATE OF REGISTRATION

Председателят / The President

António Campinos

Page 1 of 4 | COPY | CTM 002569061-0001 | Alicante, 12/11/2014

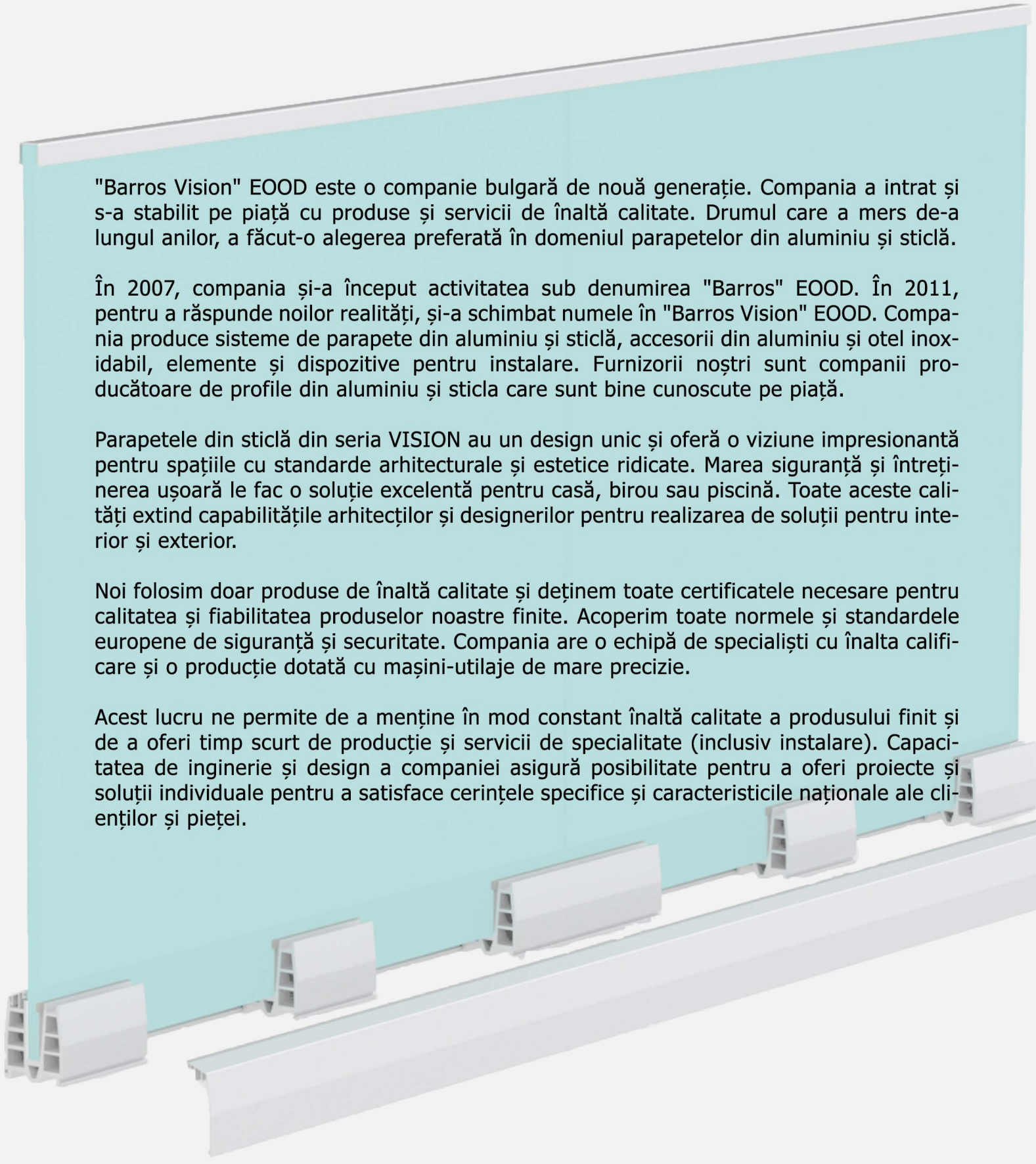

"Barros Vision" EOOD este o companie bulgară de nouă generație. Compania a intrat și s-a stabilit pe piață cu produse și servicii de înaltă calitate. Drumul care a mers de-a lungul anilor, a făcut-o alegerea preferată în domeniul parapetelor din aluminiu și sticlă.

În 2007, compania și-a început activitatea sub denumirea "Barros" EOOD. În 2011, pentru a răspunde noilor realități, și-a schimbat numele în "Barros Vision" EOOD. Compania produce sisteme de parapete din aluminiu și sticlă, accesorii din aluminiu și otel inoxidabil, elemente și dispozitive pentru instalare. Furnizorii noștri sunt companii producătoare de profile din aluminiu și sticla care sunt bine cunoscute pe piață.

Parapetele din sticlă din seria VISION au un design unic și oferă o viziune impresionantă pentru spațiile cu standarde arhitecturale și estetice ridicate. Marea siguranță și întreținerea ușoară le fac o soluție excelentă pentru casă, birou sau piscină. Toate aceste calități extind capabilitățile arhitecților și designerilor pentru realizarea de soluții pentru interior și exterior.

Noi folosim doar produse de înaltă calitate și deținem toate certificatele necesare pentru calitatea și fiabilitatea produselor noastre finite. Acoperim toate normele și standardele europene de siguranță și securitate. Compania are o echipă de specialiști cu înalta calificare și o producție dotată cu mașini-utilaje de mare precizie.

Acest lucru ne permite de a menține în mod constant înaltă calitate a produsului finit și de a oferi timp scurt de producție și servicii de specialitate (inclusiv instalare). Capacitatea de inginerie și design a companiei asigură posibilitate pentru a oferi proiecte și soluții individuale pentru a satisface cerințele specifice și caracteristicile naționale ale clienților și pieței.

BV 8500 este un sistem de profile din aluminiu, ideal pentru construirea parapetului din sticlă pe podea finită. Fixarea profilelor din aluminiu se face cu șuruburi. Sistemul se realizează cu sticla de 12 mm, 16 mm sau 20 mm triplex călit. Înălțimea parapetului este de 125 cm, atunci când pe partea superioară a sticlei nu este introdus un mâner. La introducerea mânerului înălțimea poate ajunge la 140 cm. Profilele din aluminiu masive sunt acoperite cu capace decorative sinterizate din aluminiu, pentru ca sistemul să devină complet finisat. În caz de rupere sau fisurare a sticlei înlocuirea se face foarte ușor, fără a deteriora sistemul sau suprafața.

BV 8500 este ideal pentru soluții interioare și exterioare pentru acasă, birou, piscină, magazin, pentru spațiile cu standarde arhitecturale ridicate, oferind un rezultat impresionant și funcțional, cu o priveliște fără limite.

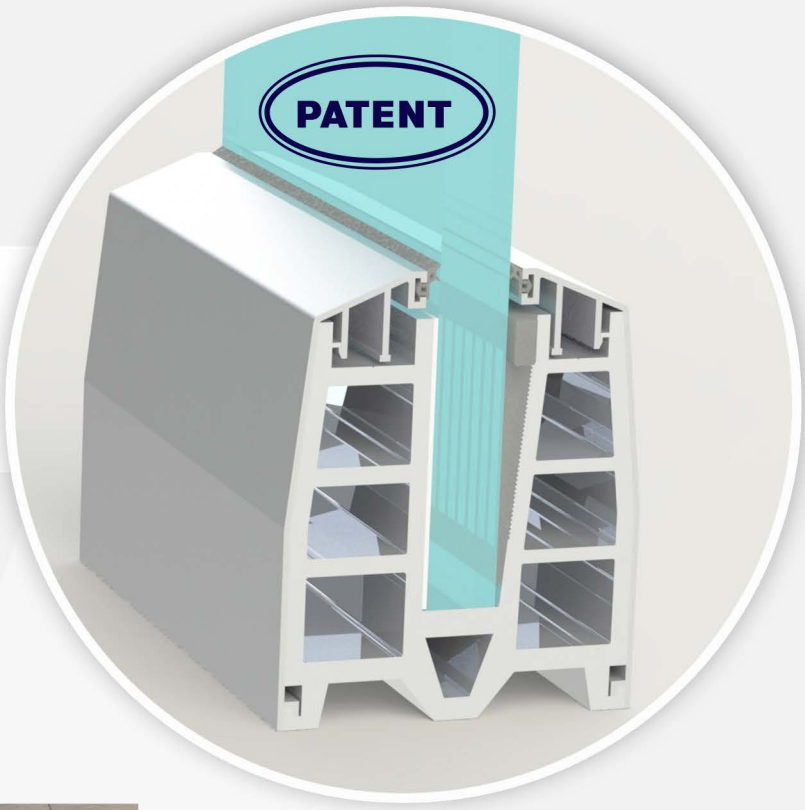

PARAPETUL DIN STICLĂ
VISION
SERIA
BV 8500



AVANTAJE:
- O nouă structură cu soliditate crescută
- Potrivit pentru clădiri publice cu cerințe ridicate de securitate și siguranță
- Instalare simplificată și întreținere ușoară
- O viziune de nouă generație cu vizibilitate nelimitată





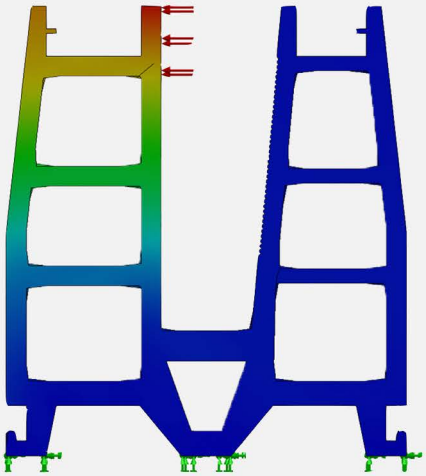

Rezultatul de la presiunea orizontală 1000 kg pe metru în partea cea mai superioară a profilului.

series BV 8500

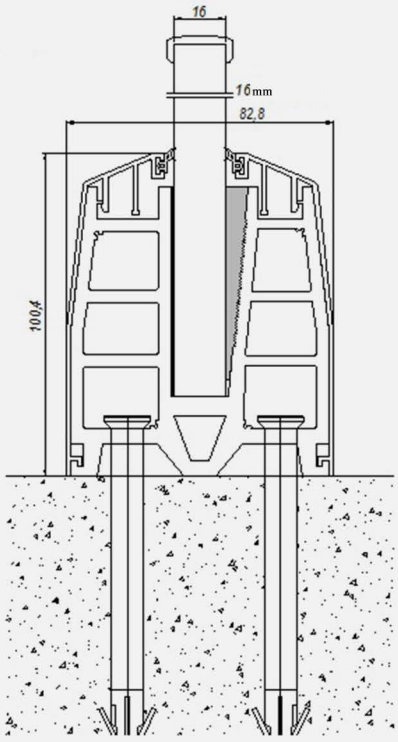

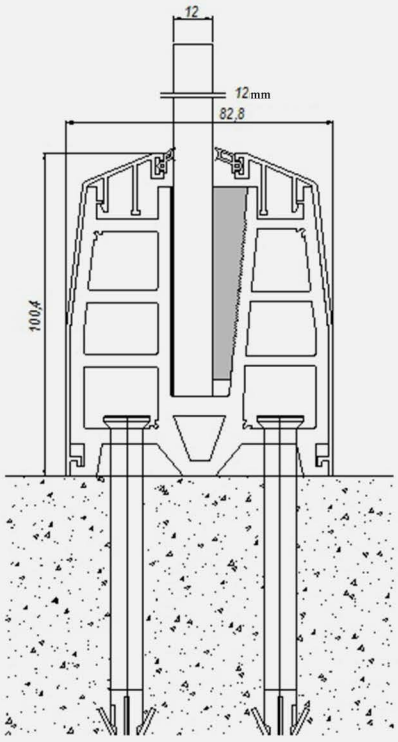

greutate: 6,167 kg/m
volum: 0,0003532 m^3
greutate de volum a aluminiului: 2700 kg/m^3
material: EN AW 6063

ELEMENTE



Kod: BV 8500



ancorare chimica



pumnal



garnitură de cauciuc



suport din PVC

PANOURI LATERALE



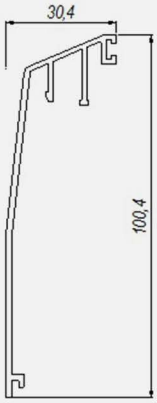

Kod: BV 8501

BV 8500 conține:

Ancorare chimica pentru podea – 2 buc.
Pumnal de apăsare a sticlei - 1 buc.
Placa din PVC - 2 buc.
Garnituri de cauciuc

PANOU INIȚIAL ȘI FINAL



Kod: BV 8501K



SERIA BV 8500



Kod: WX 6023

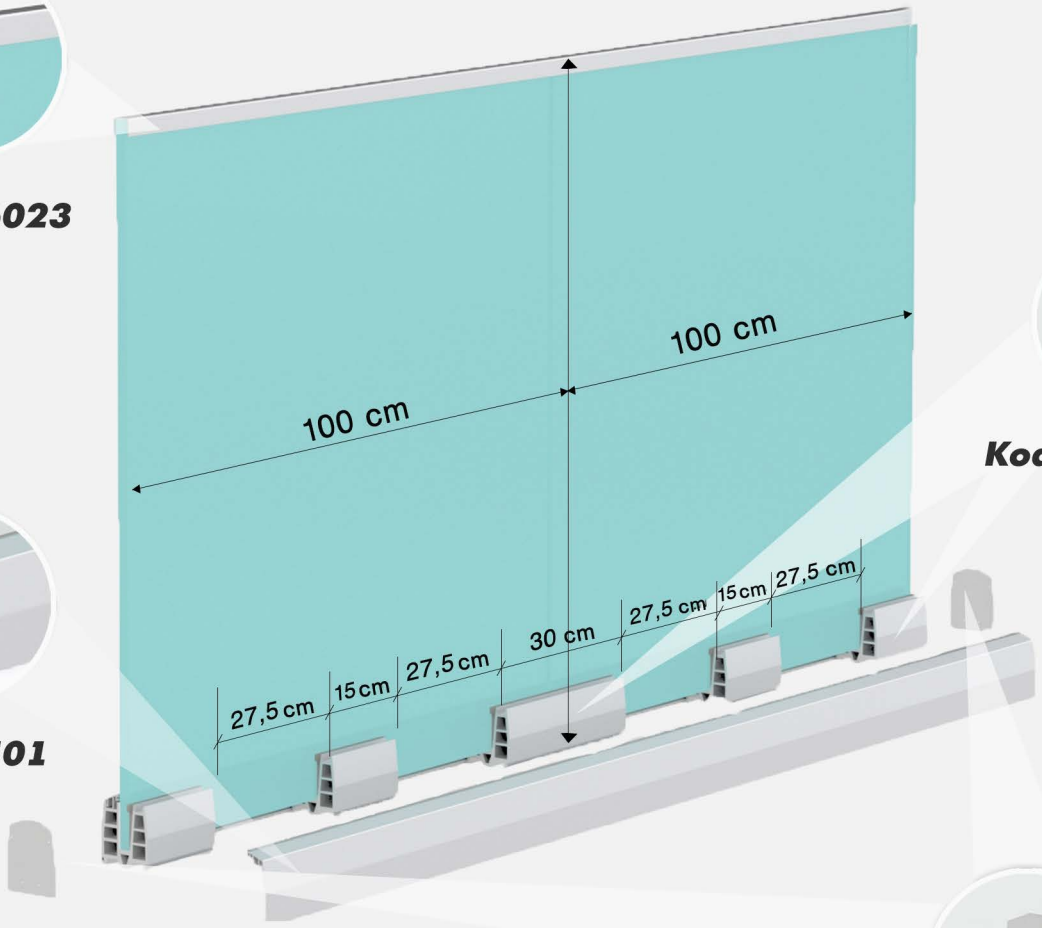



Kod: BV 8500



Kod: BV 8501



Kod: BV 8501K

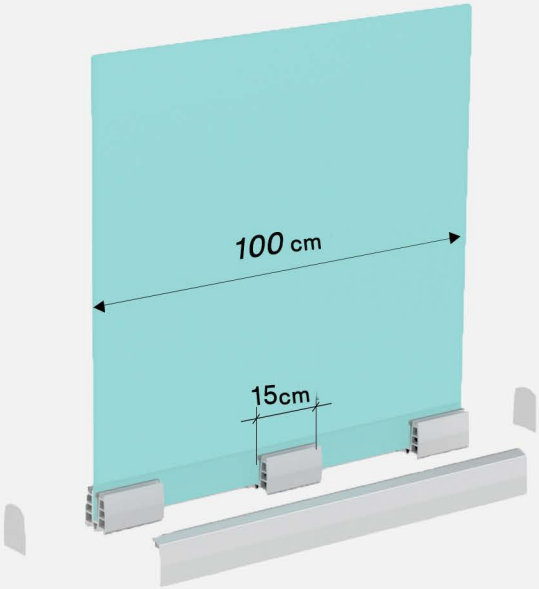

SCHEMA DE MONTARE

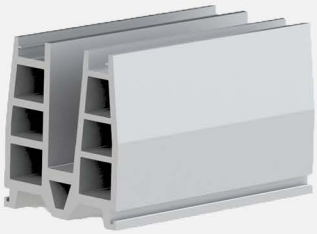

1. Desenare de poziționarea profilelor pentru parapet.



2. Găurirea găurilor pentru dibluri si montarea profilelor.



3. Introducerea suportului de plastic între profilul și sticlă.



4. Baterea pumnalului printr-un sistem de batere.

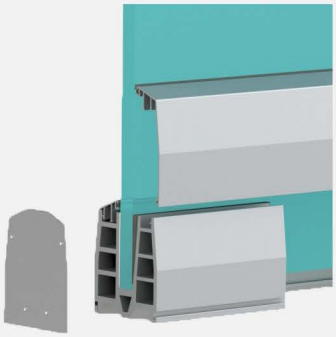

5. Instalarea panourilor laterale.

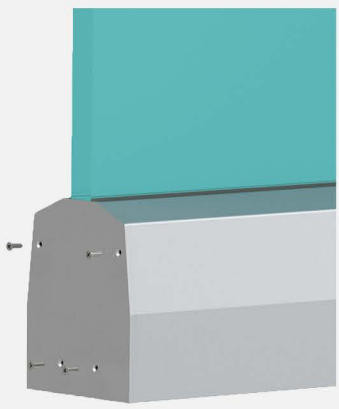

6. Instalarea panourilor de finisare și fixare cu șuruburi.



7. Aspect finalizat al parapetului.

XV 7500 este un sistem de profile din aluminiu, ideal pentru construirea parapetului din sticlă cu prindere laterală a profilelor. Sistemul se realizează cu sticlă triplex călit cu 12 mm sau 16 mm. XV 7500 este potrivit pentru scări, spații comune și balcoane, oferind o senzație de mai mult spațiu. Una dintre cele mai importante caracteristici ale acestui parapet este durabilitatea lui extremă, cu viziune unică și înaltă siguranță păstrate.

XV 7500 este ideal pentru soluții interioare și exterioare pentru spațiile cu standarde arhitecturale ridicate, oferind un rezultat impresionant și funcțional, cu o priveliște fără limite.

PARAPET DIN STICLĂ

VISION

SERIA

XV 7500



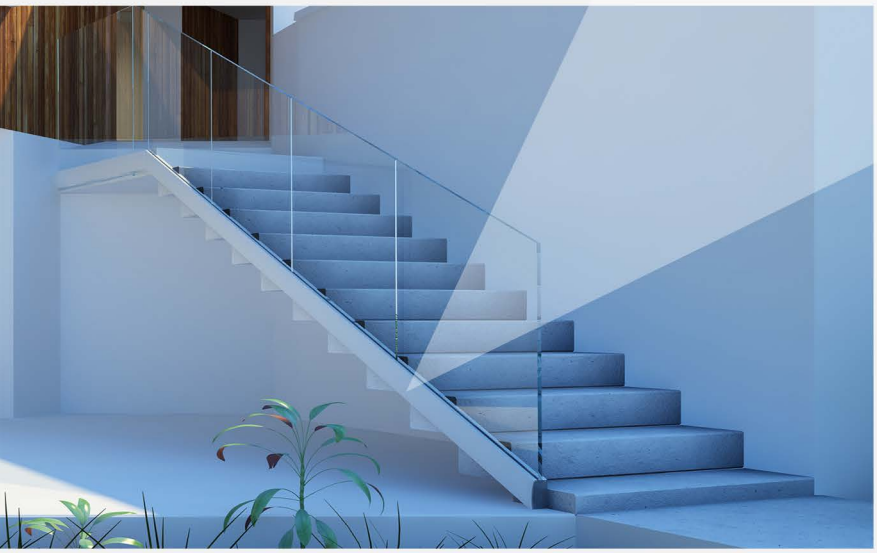

AVANTAJE:

- O nouă structură cu soliditate crescută
- Potrivit pentru soluții de interior și exterior
- Instalare simplificată și întreținere ușoară
- O viziune de nouă generație cu vizibilitate nelimitată





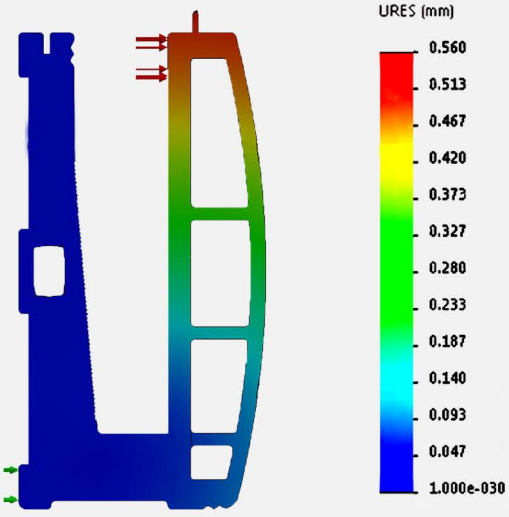

Rezultatul de la presiunea orizontală 1000 kg pe metru în partea cea mai superioară a profilului.

seria XV 7500

greutate: 8.76 kg/m
volum: 0,0004866 m^3
greutate de volum a aluminiului: 2700 kg/m^3
material: EN AW 6063

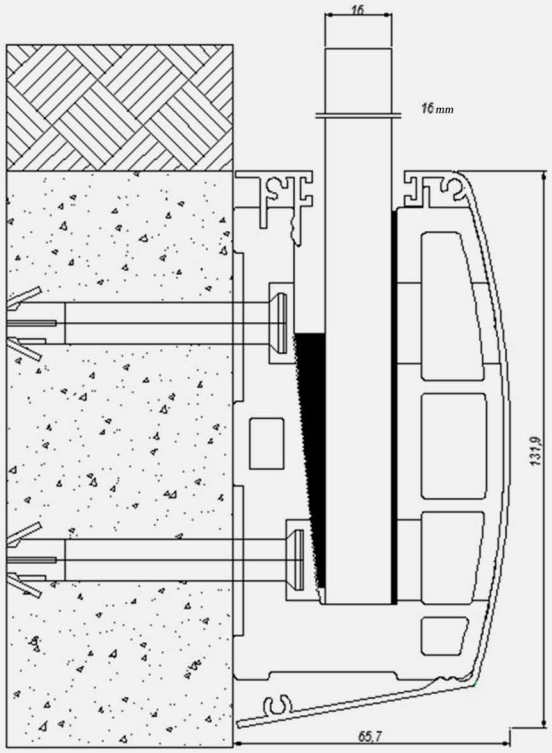

ELEMENTE



Kod: XV 7500



ancorare chimica



pumnal



garnitură de cauciuc



suport din PVC

PANOURI LATERALE



Kod: XV 7502

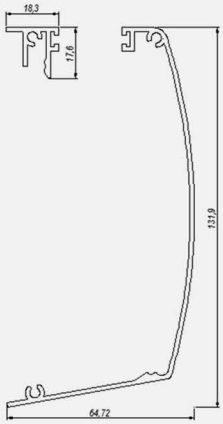

Kod: XV 7501

XV 7500 conține:

Ancorare chimica pentru podea – 2 buc.
Pumnal de apăsare a sticlei - 1 buc.
Placa din PVC - 2 buc.
Garnituri de cauciuc

PANOU INIȚIAL ȘI FINAL



Kod: XV 7501K



Kod: XV 7502K



DETALII DE MONTARE



Kod: XV 7500



Kod: XV 7501K

Kod: XV 7502K



Kod: XV 7501

Kod: XV 7502

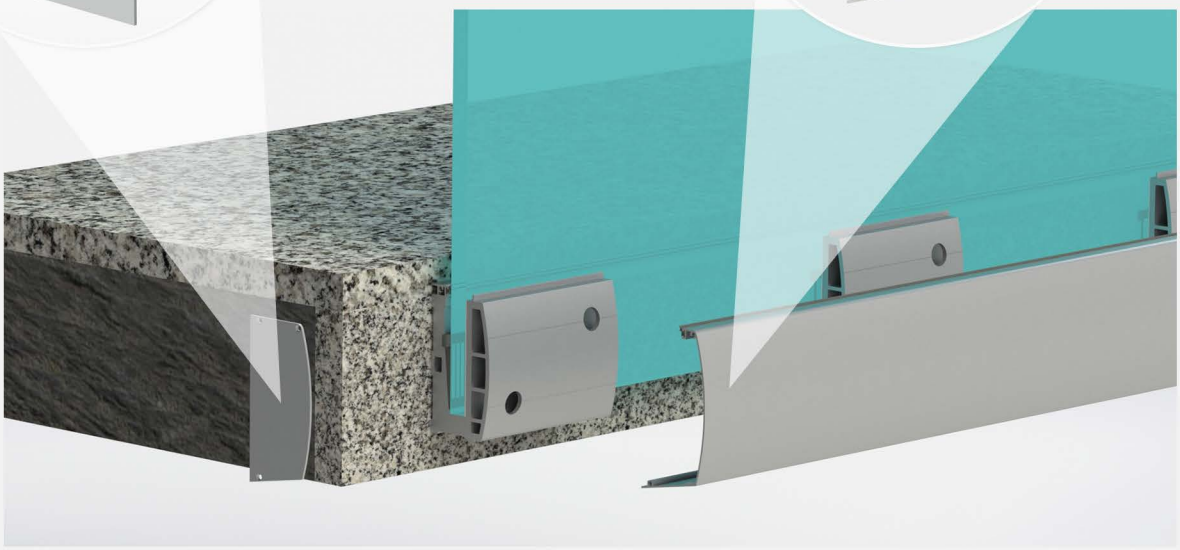

WZ 6500 este un sistem cu un aspect foarte impresionant. Interesant la acest model este faptul că sticla este înclinată și oferă un aspect unic interior și exterior a clădirii. Sistemul este implementat cu sticlă triplex călit, cu o grosime de sticlă de 12 mm sau 16 mm. Înălțimea sticlei este de 115 cm, atunci când pe partea superioară a sticlei nu este introdus un mâner. La introducerea mânerului înălțimea poate ajunge la 135 cm.

Sistemul WZ 6500 este o capodoperă arhitecturală. Soluție ideală pentru utilizare în clădiri cu cerințe arhitecturale foarte ridicate.

PARAPET DIN STICLĂ

VISION

SERIA

WZ 6500

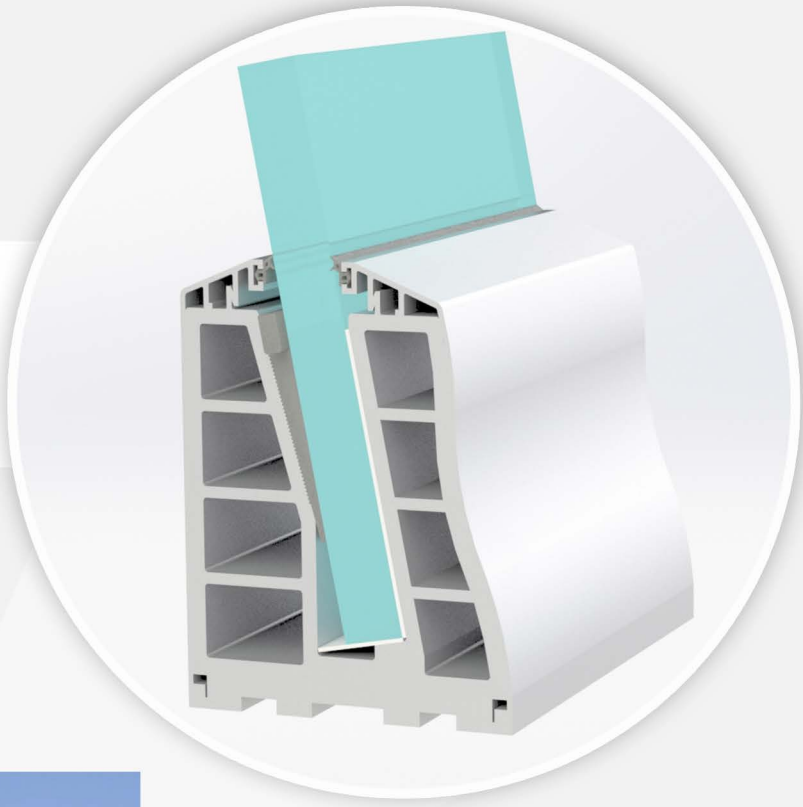



AVANTAJE:

- Produs nou, cu design unic
- Potrivit pentru soluții de exterior
- Instalare simplificată și întreținere ușoară
- O viziune de nouă generație cu vizibilitate nelimitată





seria WZ 6500

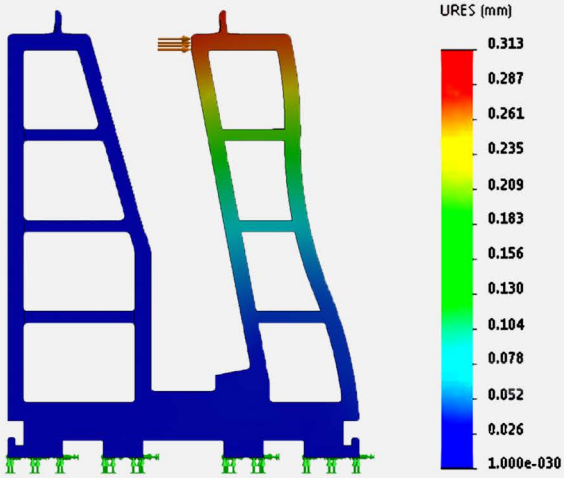

Rezultatul de la presiunea orizontală 1000 kg pe metru în partea cea mai superioară a profilului

greutate: 8,35 kg/m
volum: 0,0004638 m^3
greutate de volum a aluminiului: 2700 kg/m^3
material: EN AW 6063

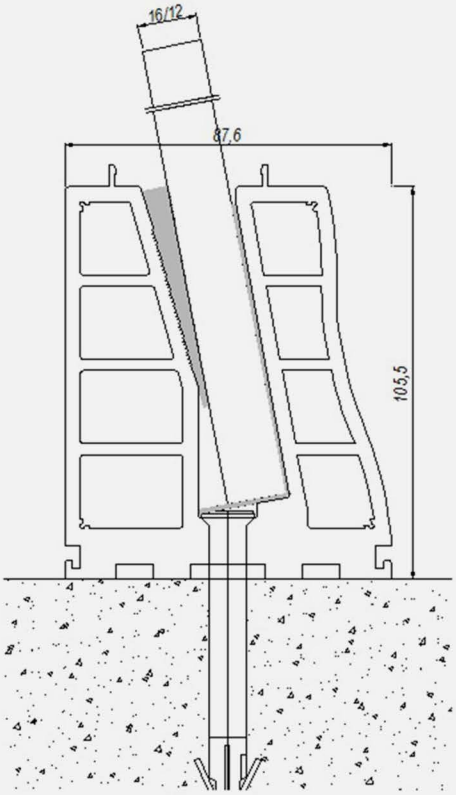

ELEMENTE



Kod: WZ 6500



ancorare chimica



pumnal



garnitură de cauciuc



suport din PVC

PANOURI LATERALE



Kod: WZ 6502

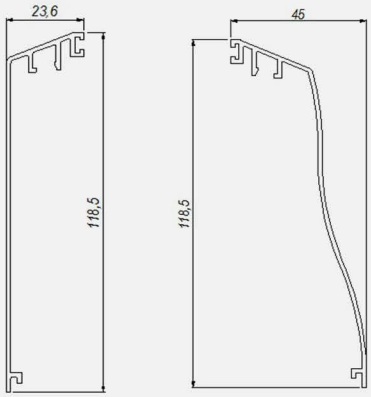

Kod: WZ 6501

PANOU INIȚIAL ȘI FINAL



Kod: WZ 6501K

WZ 6500 conține:

Ancorare chimica pentru podea – 2 buc.
Pumnal de apăsare a sticlei -1 buc.
Placa din PVC - 2 buc.
Garnituri de cauciuc

SERIA WZ 6500

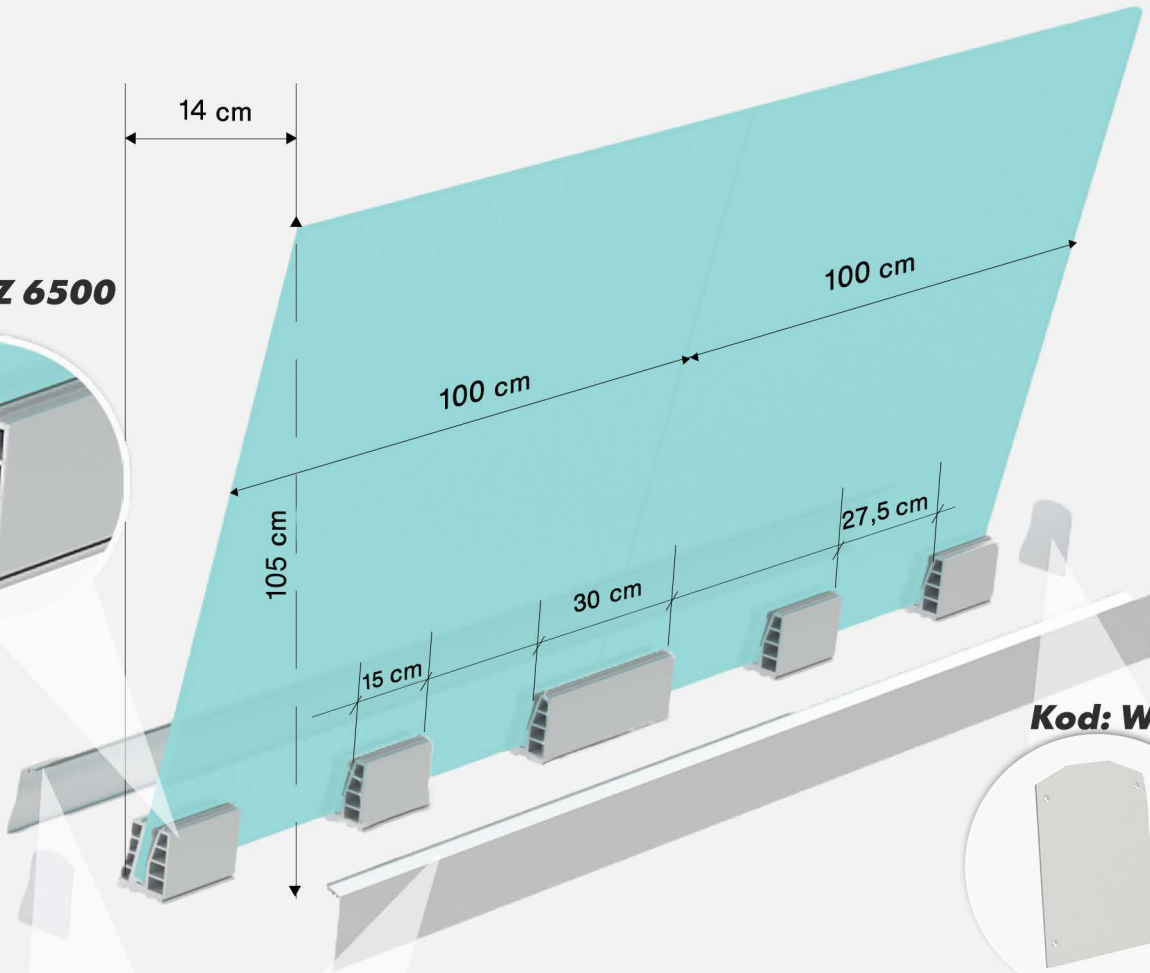

Kod: WZ 6500



Kod: WZ 6501K

Kod: WZ 6501



Kod: WZ 6502

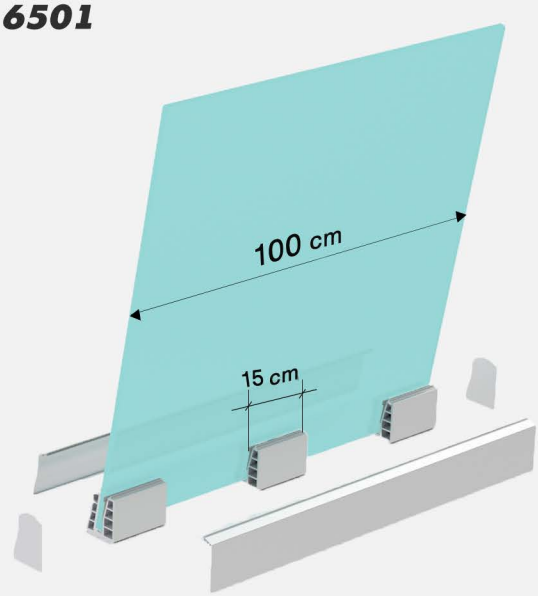

MW 5500 este un sistem ușor adecvat pentru soluții bugetare. Este realizat cu sticle (recomandat călite), cu o grosime de 8 mm, 10 mm sau 12 mm. Înălțimea parapetului este de 80 cm, atunci când pe partea superioară a sticlei nu este introdus un mâner. La introducerea mânerului înălțimea poate ajunge la 105 cm. Sistemul este făcut în așa fel încât montarea să fie foarte rapidă și convenabilă.

MW 5500 este o soluție ideală pentru parapete de balcoane, asigurare de piscine, spații comune și clădiri cu standarde arhitecturale ridicate, oferind o viziune impresionantă.

PARAPET DIN STICLĂ

VISION

SERIA

MW 5500



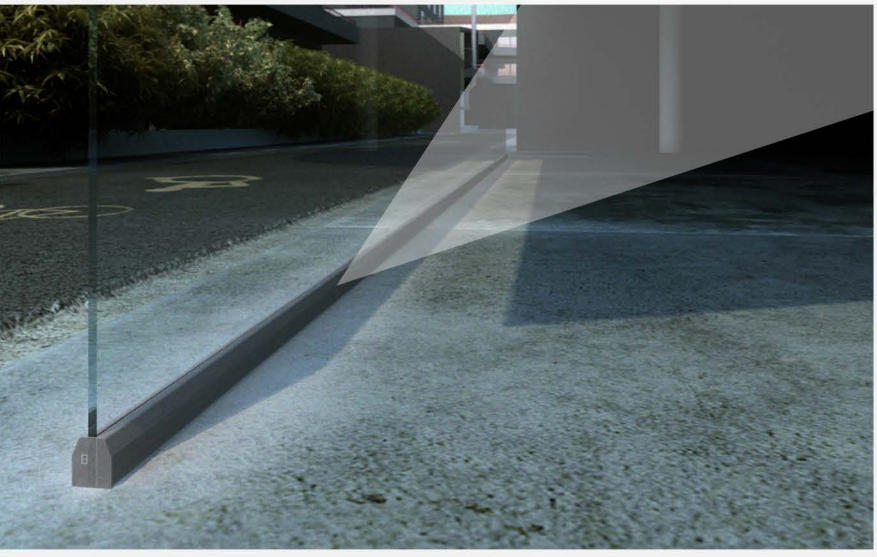

AVANTAJE:

- Sistem simplificat potrivit pentru soluții de buget
- Instalare simplificată și întreținere ușoară
- Vizibilitate nelimitată



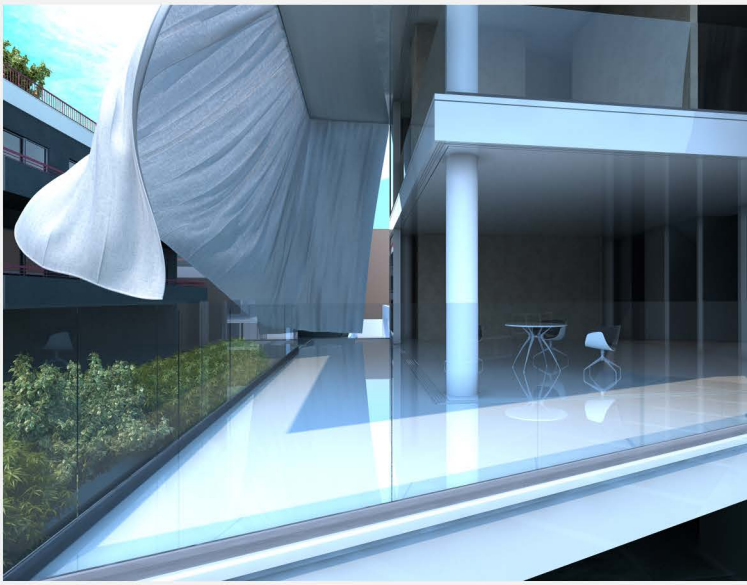

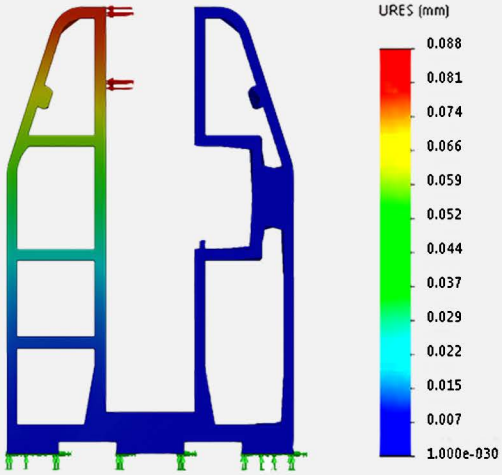

seria MW 5500

Rezultatul de la presiunea orizontală 500 kg pe metru în partea cea mai superioară a profilului

greutate: 2,956 kg/m
volum: 0.0011 m^3
greutate de volum a aluminiului: 2700 kg/m^3
material: EN AW 6063

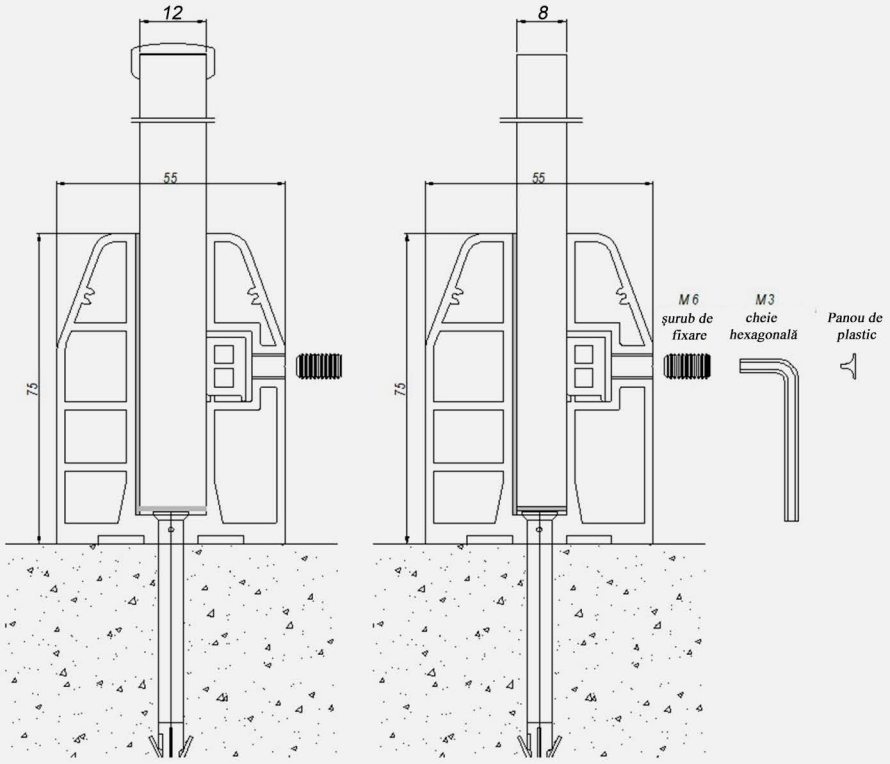

ELEMENTE





ancorare chimica



suport din PVC

Kod: MW 5500

PROFIL PENTRU PRESARE A STICLEI

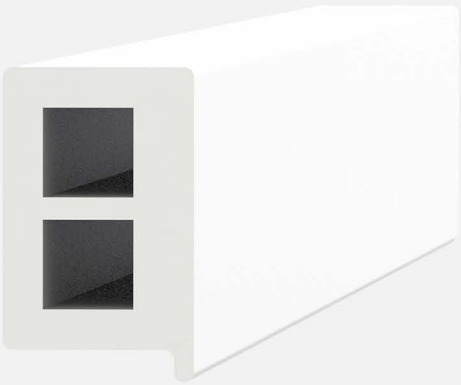

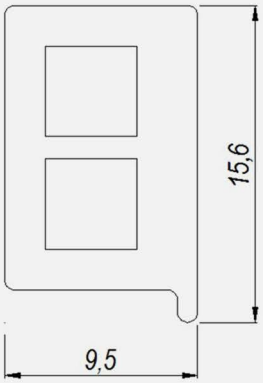

MW 5500 conține:
Ancorare chimica pentru podea - 4 buc./m'
Bandă pentru sticlă pentru partea de jos a profilului
Bandă din PVC pentru a preveni spargerea sticlei
Bandă din aluminiu – profil de apăsare a sticlei cu bandă adezivă dublă
Șuruburi pentru montare directă

PANOU INIȚIAL ȘI FINAL



Kod: MW 5501K

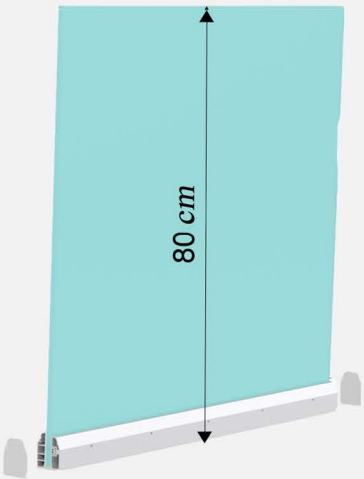

GL 4500 sistemul de profile din aluminiu pentru instalarea de la distanță a parapetului din sticlă. Sistemul se efectuează cu o grosime a sticlei de 16 mm sau 20 mm triplex călit.
GL 4500 este potrivit pentru terase și spații interioare, oferind o senzație de mai mult spațiu.

GL 4500 este ideal pentru soluții interioare și exterioare pentru spații cu standarde arhitecturale ridicate.

PARAPET DIN STICLĂ
VISION
SERIA
GL 4500



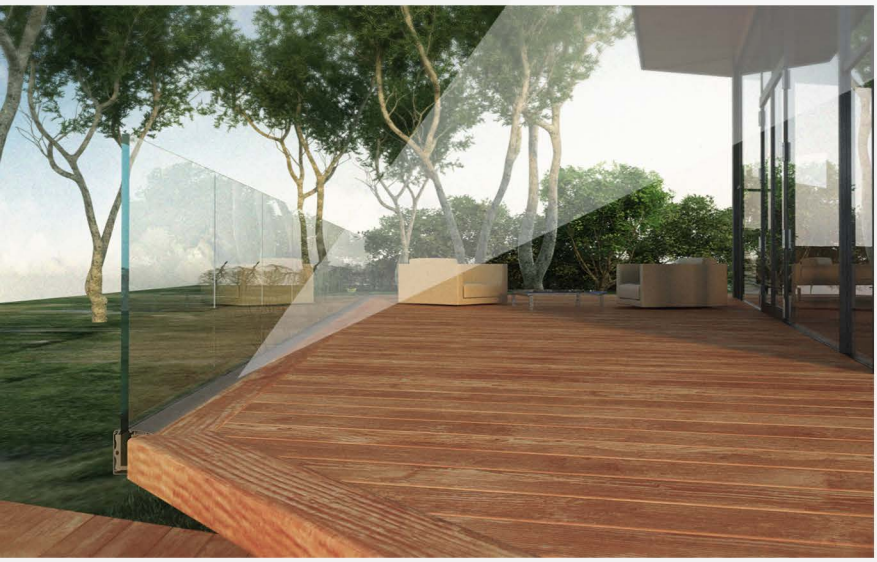

AVANTAJE:
- O nouă structură cu soliditate crescută
- Potrivit pentru soluții de interior și exterior
- Instalare simplificată și întreținere ușoară
- O viziune de nouă generație cu vizibilitate nelimitată





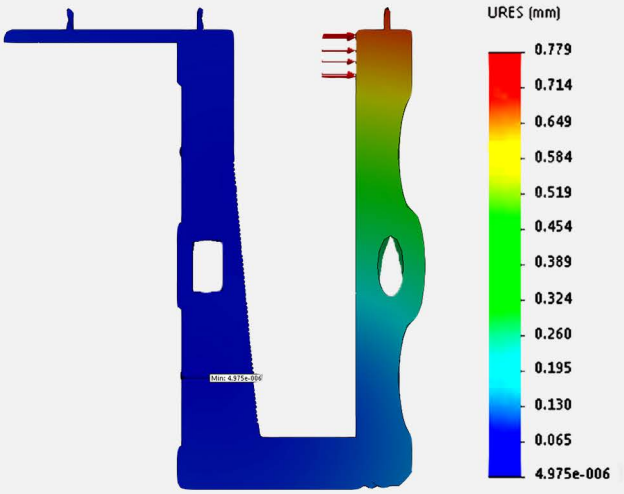

seria GL 4500

Rezultatul de la presiunea orizontală 1000 kg pe metru în partea cea mai superioară a profilului.

greutate: 8,45 kg/m
volum: 0.0003130 m^3
greutate de volum a aluminiului: 2700 kg/m^3
material: EN AW 6063

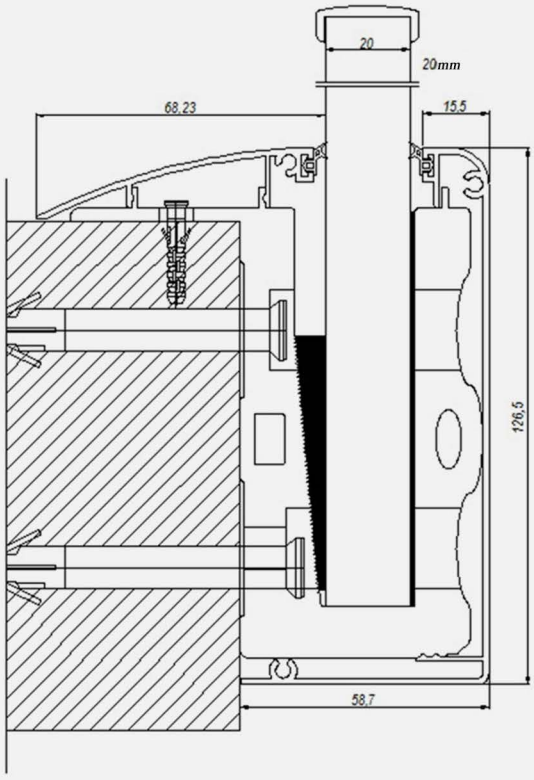

ELEMENTE



Kod: GL 4500

10x140



dibluri



pumnal



garnitură de cauciuc



ancorare chimica



suport din PVC

PANOURI LATERALE

Kod: GL 4501



Kod: GL 4502

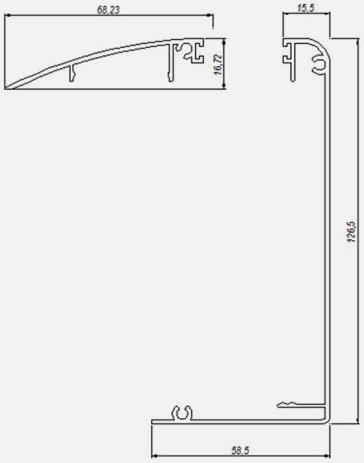

PANOU INIȚIAL ȘI FINAL

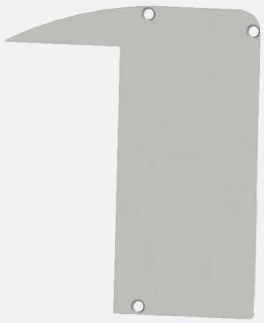

Kod: GL 4501K

GL 4500 conține:
Ancorare chimica – 8 buc./1m'
Dibluri pentru podea – 4 buc./1m'
Pumnal de apăsare a sticlei - 5 buc./2m
Placa din PVC - 2 buc.
Garnituri de cauciuc

SERIA GL 4500

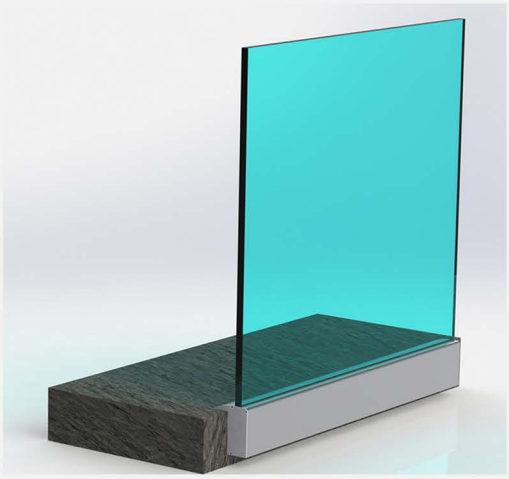

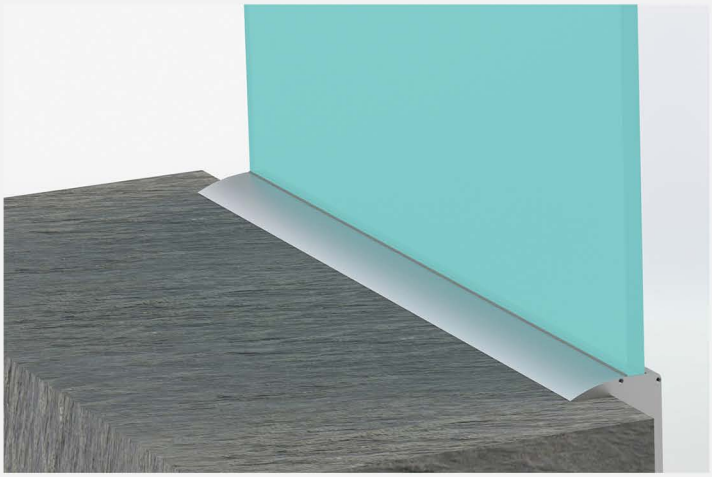



Kod: GL 4500

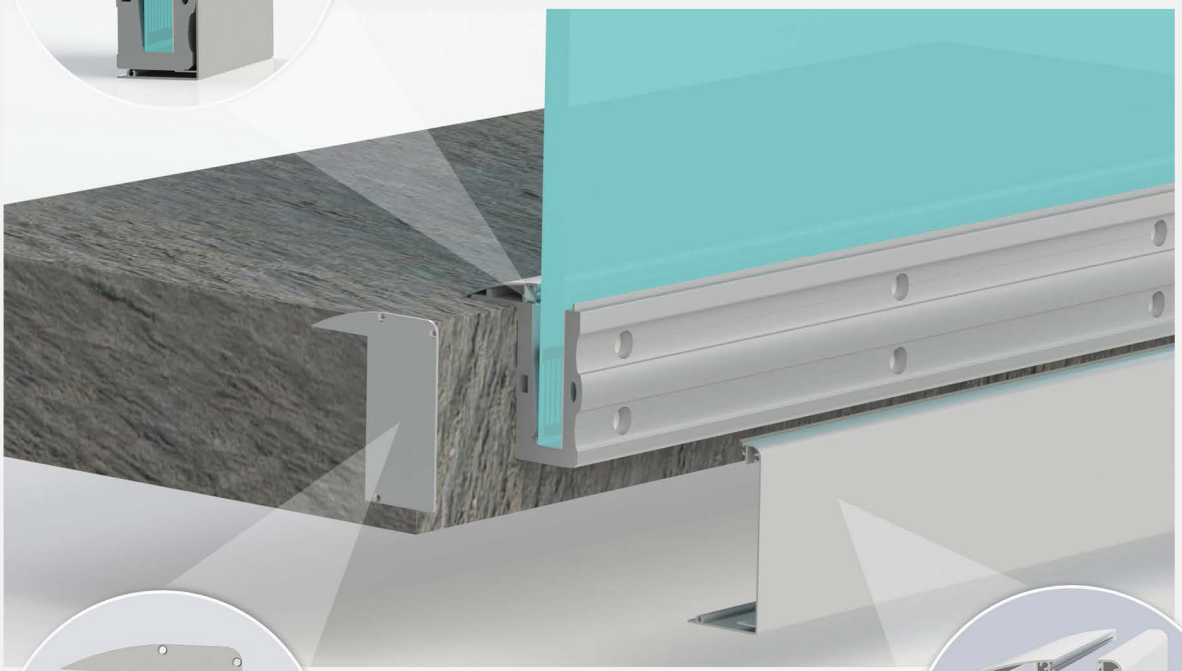



Kod: GL 4501K



Kod: GL 4502

Kod: GL 4501

BV 8502 este un sistem de sticlă pentru montare ascunsă. Aceasta se face cu o cutie specială din aluminiu care este încorporată în podea. Sistemul se realizează cu sticla de 12 mm, 16 mm sau 20 mm triplex călit. Profilele masive de aluminiu sunt închise cu capace decorative de aluminiu sinterizate și astfel sistemul obține un aspect complet finisat.

PARAPET DIN STICLĂ

VISION

SERIA

BV 8502





AVANTAJE:
- Dezvoltarea sistemului BV 8500
- Produs nou, cu design unic
- Instalare simplificată și întreținere ușoară
- O viziune de nouă generație cu vizibilitate nelimitată

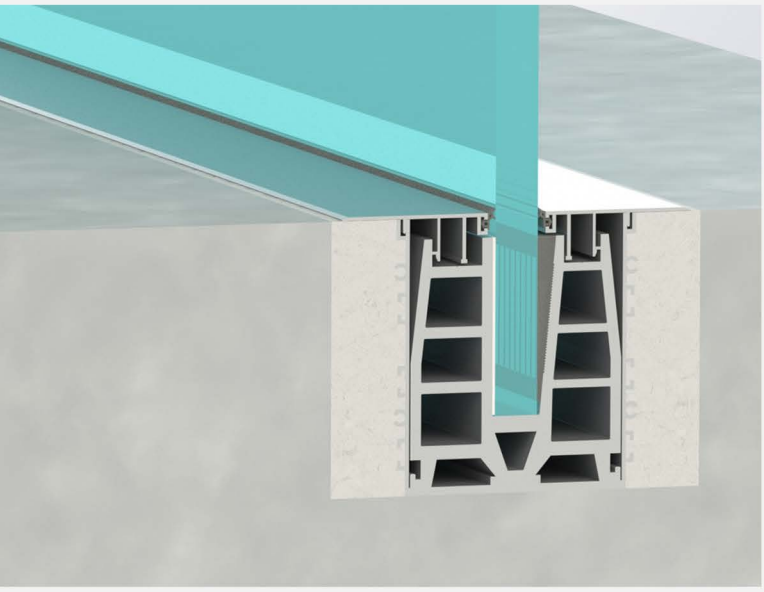

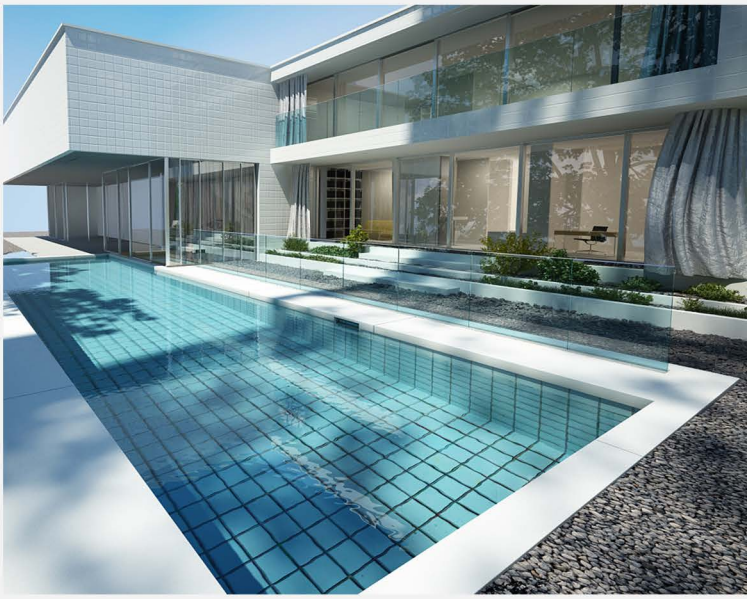

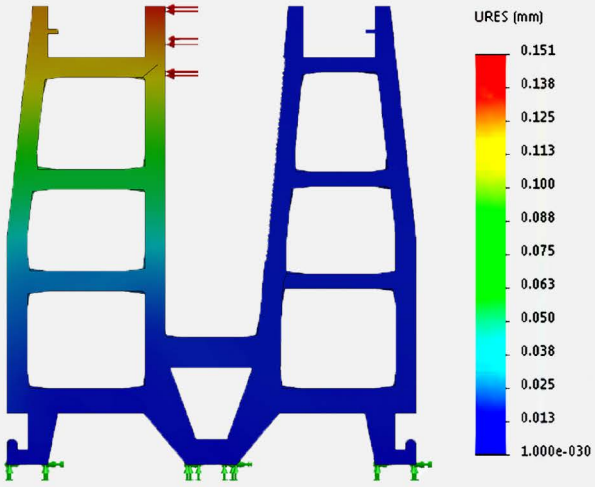

seria BV 8502

Rezultatul de la presiunea orizontală 1000 kg pe metru în partea cea mai superioară a profilului.

greutate: 6,167 kg/m
volum: 0,0003532 m^3
greutate de volum a aluminiului: 2700 kg/m^3
material: EN AW 6063

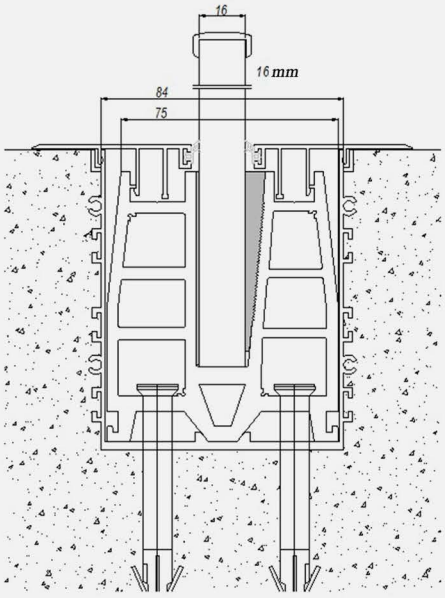

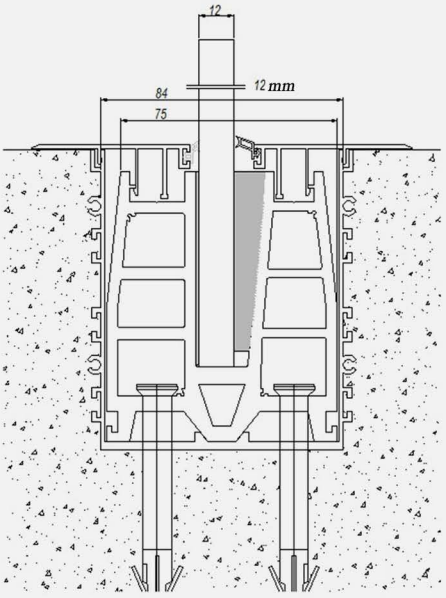

ELEMENTE



Kod: BV 8500



ancorare chimica



pumnal



garnitură de cauciuc



suport din PVC

PANOURI LATERALE



Kod: BV 8503

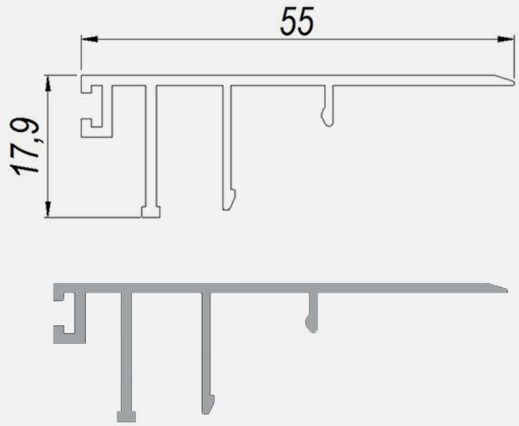

PANOU INIȚIAL ȘI FINAL



Kod: BV 8502K

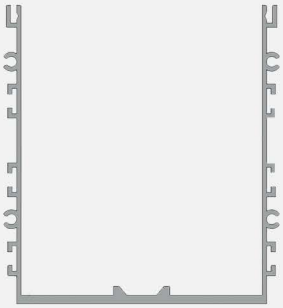

Kod: BV 8502

BV 8502 conține:

Ancorare chimica pentru podea – 2 buc.
Pumnal de apăsare a sticlei - 1 buc.
Placa din PVC - 2 buc.
Garnituri de cauciuc

DETALII DE MONTARE



Kod: BV 8500

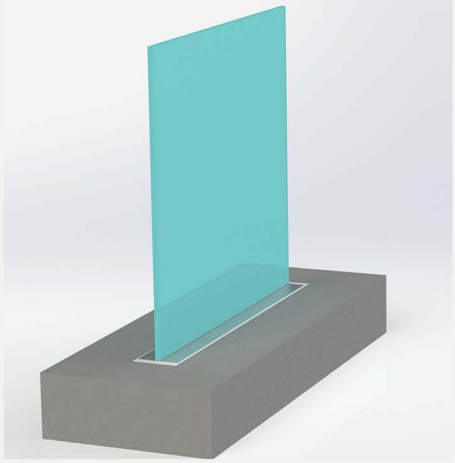

Kod: BV 8503



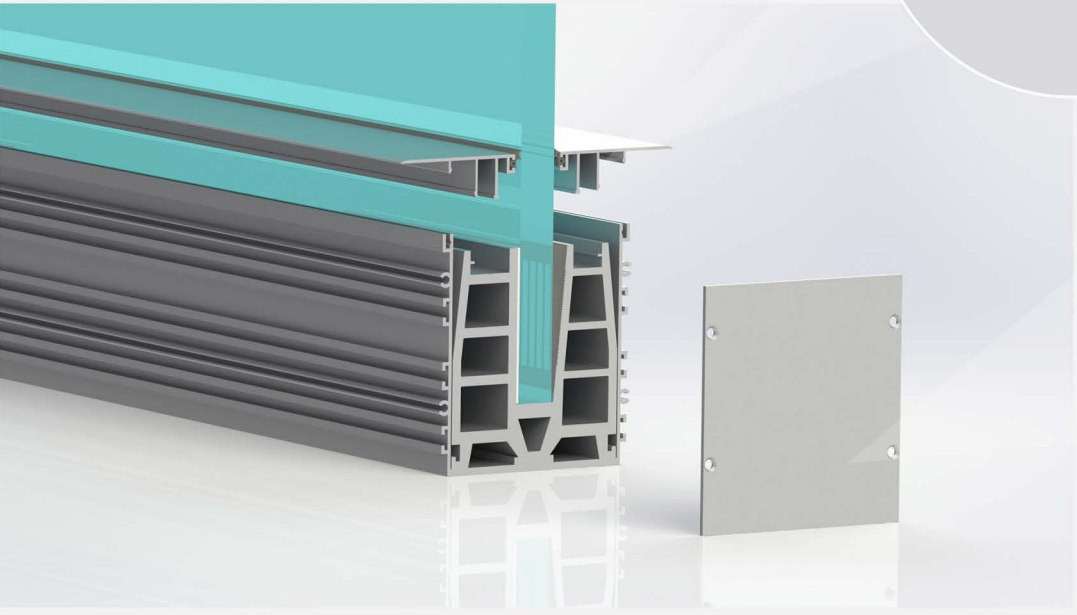



Kod: BV 8502K

SCHEMA DE MONTARE

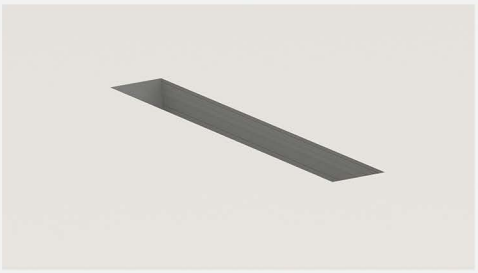

1. Gaura pentru cutia profilului.



2. Instalarea panourilor de finisare și fixare cu șuruburi.



3. Instalarea cutiei în gaură și chituire în jurul ei.

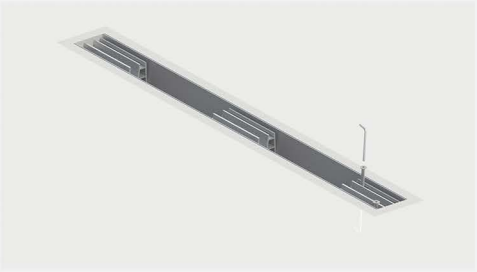

4. Desenare de poziționarea profilelor pentru parapet. Găurirea găurilor pentru dibluri și montarea profilelor.



5. Instalarea suportul de plastic între profil și sticlă.

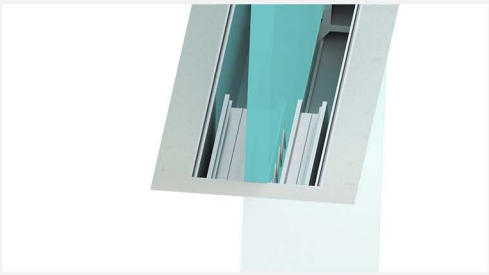

6. Aplicarea de silicon pe sticlă și profil.

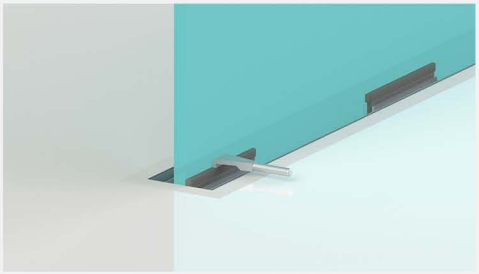

7. Baterea pumnalului cu un sistem de batere.

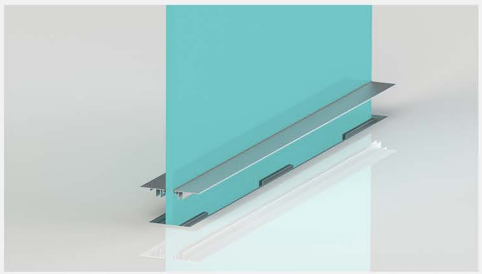

8. Montarea panourilor laterale.

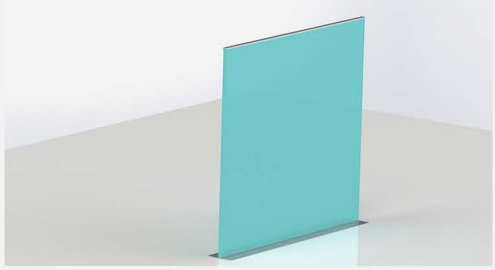

9. Aspect finalizat al parapetului.

RS 3500 este un sistem "Spider" foarte răspândit și practic, proiectat pentru instalare laterală (expusă). Este potrivit pentru parapete din sticlă pentru scări, aterizări și balcoane interne.

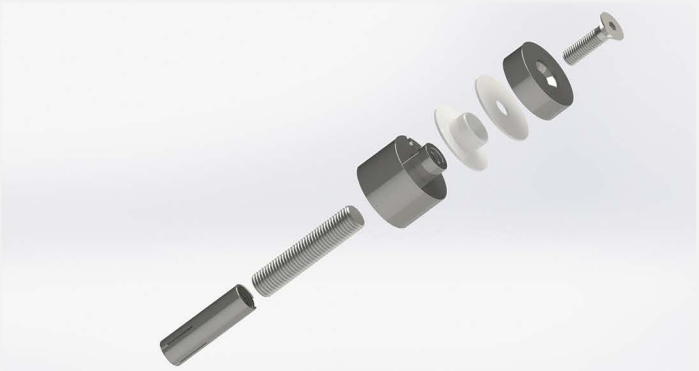

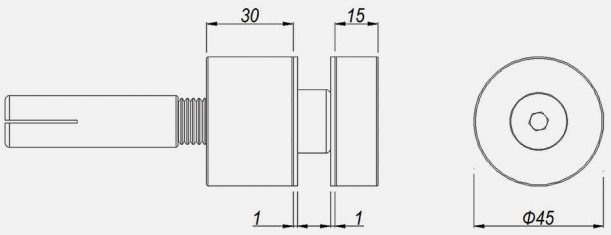

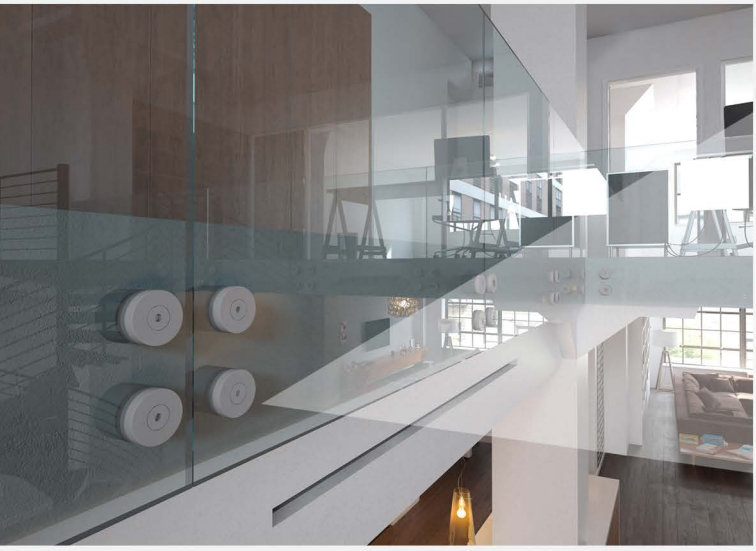



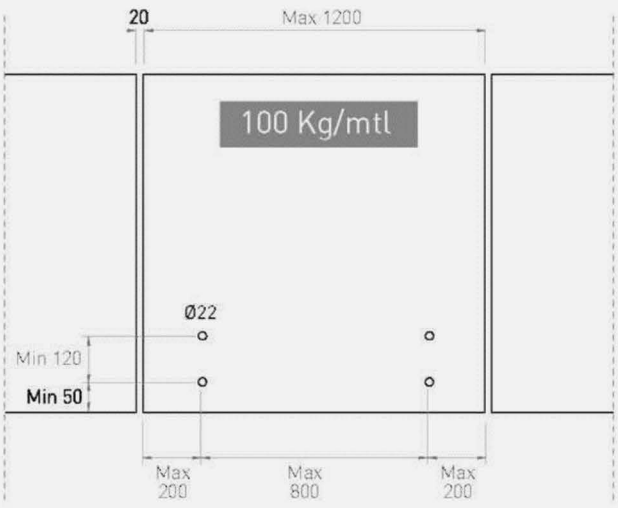

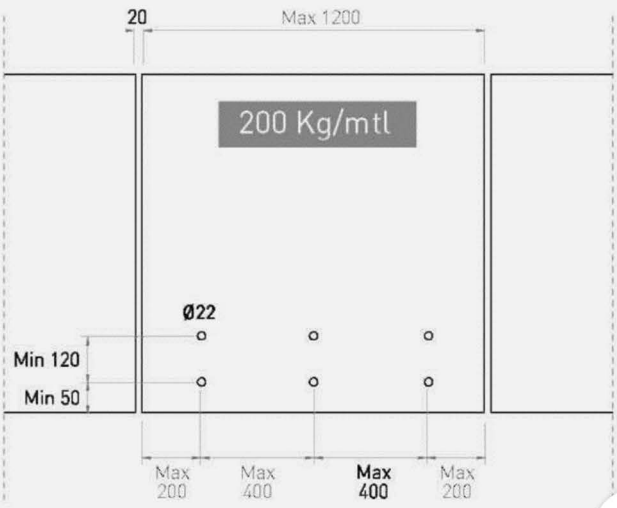

MÂNERE

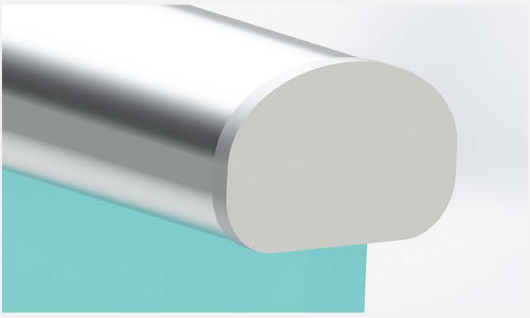

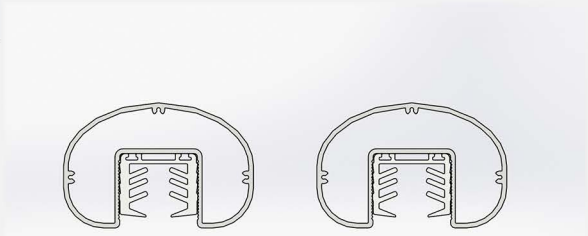

Kod: WX 6020/12 **Kod: WX 6020/16**

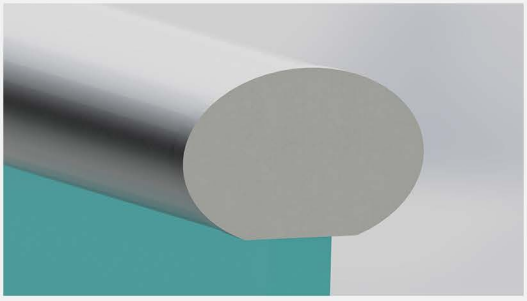

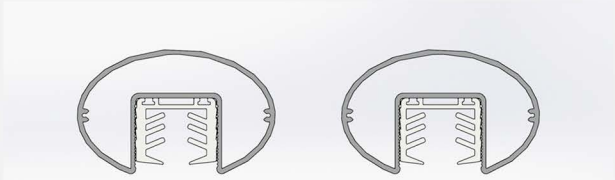

Kod: WX 6021/12 **Kod: WX 6021/16**

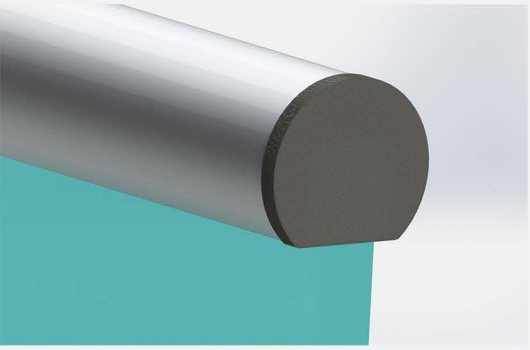

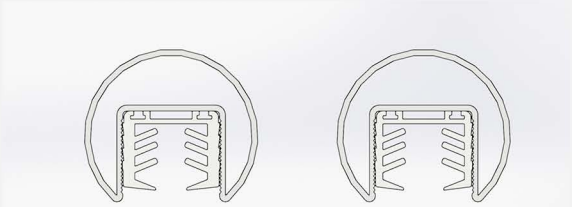

Kod: WX 6022/12 **Kod: WX 6022/16**

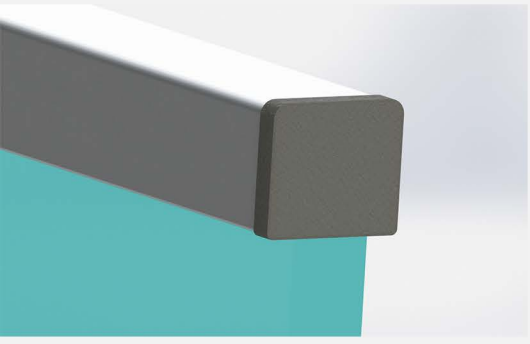

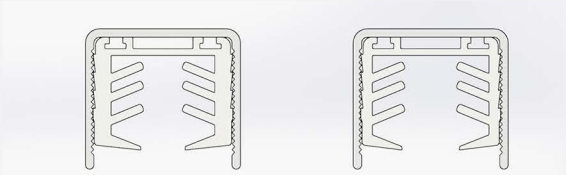

Kod: WX 6024/12 **Kod: WX 6024/16**

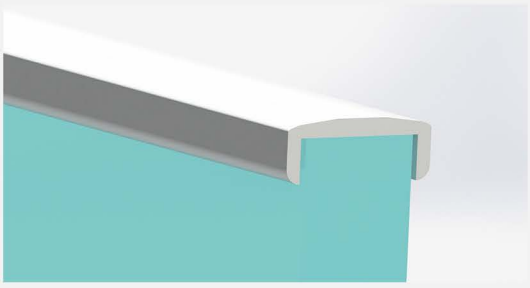

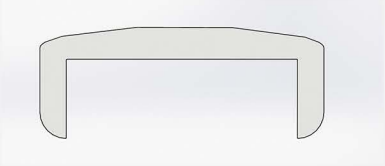

Kod: WX 6023

PANOURI



Kod: WX 6020K



Kod: WX 6021K



Kod: WX 6022K



Kod: WX 6024K

FLANȘE



Kod: WX 6020S



Kod: WX 6021S

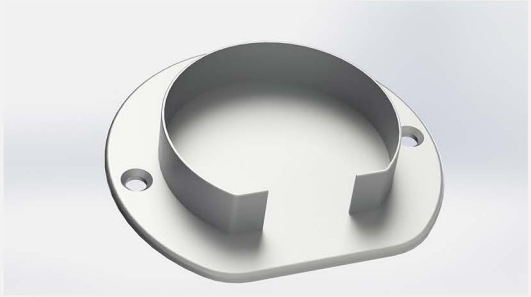

Kod: WX 6022S



Kod: WX 6024S

APLICAȚIE



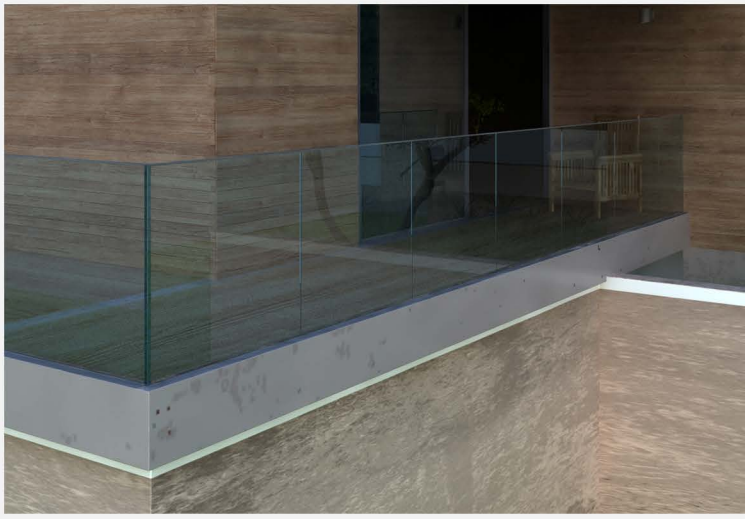

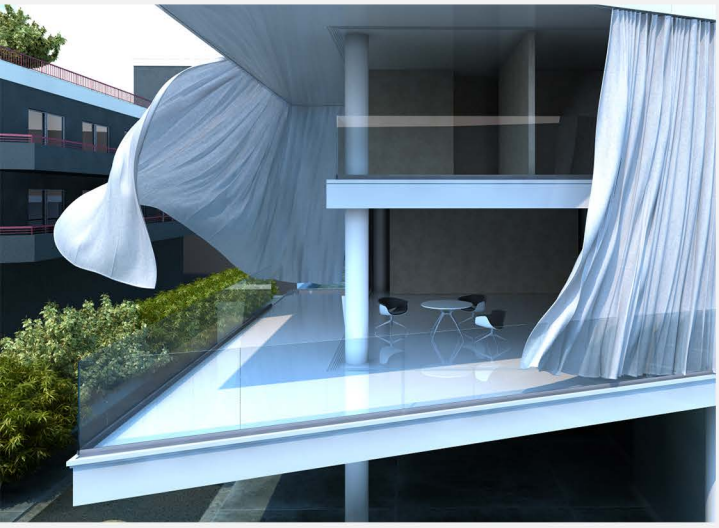

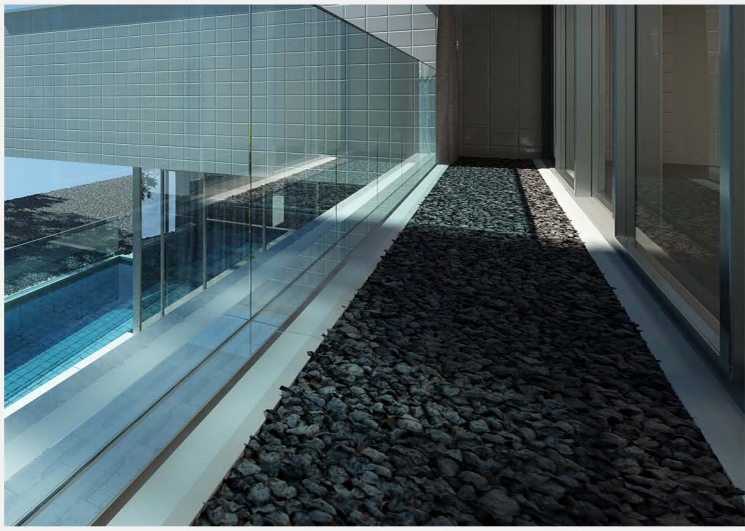







BAROS VISION SRL

or. Plovdiv fabricație, birou – depozit str.”Vladeya”. 7

тел:+359 879 172 585
тел:+359 878 141 262

e-mail: baros1985@abv.bg

www.barosvision.com
www.bgparapeti.com