BAROS VISION



GLASGELÄNDER

VISION







www.barosvision.com

DAS ZERTIFIKAT

CERTIFICATE

TIC
TÜV International Certification
TÜVdi CERT

for the management system according to ISO 9001:2008

The proof of the conforming application with the regulation was furnished and in accordance with certification procedure it is certified for the company

OKYANUS ALÜMİNYUM SAN. TİC. A.Ş.
Akçaburgaz Mahallesi 101 Sok. No: 13 Kıraç
İstanbul - Türkiye

Scope

Production and sales of electrostatic powder painting and anodic oxidation coated aluminium profile

Certificate Registration No.: TIC 15 100 64157
Valid until: 2015-10-18
Valid from: 2012-12-17

Audit Report No.: 3330 29OX G0
Initial certification: 2006

This certification was conducted in accordance with the TIC auditing and certification procedures and is subject to regular surveillance audits.

TÜV Thüringen e.V.
Certification body for systems and personnel

TÜV THÜRINGEN

Jena, 2012-12-17

Deutsche Gesellschaft für Akkreditierung mbH DGA IAF

DGA-ZM-03-06-00

TIC
Original certificates are branded with a hologram.

The current validity can be demanded at our homepage www.tuev-thueringen.de

TÜRK STANDARDLARI ENSTİTÜSÜ
TÜRK STANDARDLARINA UYGUNLUK BELGESİ
TURKISH STANDARDS INSTITUTION
CERTIFICATE OF CONFORMITY TO TURKISH STANDARDS

Markanın Tanımı / Description of the Mark
TSE veya/or TSE veya/or TSE

BELGE NUMARASI *REFERENCE NUMBER OF LICENCE*	14.0.30.4.34.00/TSE-65488
BELGENİN İLK VERİLİŞ TARİHİ *DATE OF FIRST ISSUE OF LICENCE*	27.01.2014
BELGENİN SON GEÇERLİLİK TARİHİ *LICENCE VALID UNTIL*	27.01.2015
BELGE SAHİBİ KURULUŞUN ADI *NAME OF THE LICENCE HOLDER*	OKYANUS ALÜMİNYUM SANAYİ VE TİCARET A.Ş.
BELGE SAHİBİ KURULUŞUN ADRESİ *ADRESS OF THE LICENCE HOLDER*	AKÇABURGAZ MAH. 101.SOK. NO:13 KIRAÇ-ESENYURT İSTANBUL/TÜRKİYE
ÜRETİM YERİ ADI *NAME OF THE MANUFACTURING PLACE*	OKYANUS ALÜMİNYUM SANAYİ VE TİCARET A.Ş.
ÜRETİM YERİ ADRESİ *ADRESS OF THE MANUFACTURING PLACE*	AŞAĞI SEVİNDİKLİ KÖYÜ SAPAĞI BOYALIK MEVKİİ PAFTA:1 PARSEL:1448 MURATLI TEKİRDAĞ/TÜRKİYE
İPTAL EDİLEN BELGE NUMARASI (Varsa) *INDICATION OF SUPERSEDED LICENCE (if any)*	
TESCİLLİ TİCARİ MARKASI *REGISTERED TRADE MARK*	OKYANUS
İLGİLİ TÜRK STANDARDI *RELATED TURKISH STANDARD*	TS EN 755-9 / Alüminyum ve alüminyum alaşımları – Ekstrüzyonla imal edilmiş tellik çubuk/çubuk, boru ve profiller – Bölüm 9: Profiller, boyut ve şekil toleransları / 09.03.2010
BELGE KAPSAMI *SCOPE OF LICENCE*	

*ALÜMİNYUM VE ALÜMİNYUM ALAŞIMLARI EKSTRÜZYONLA İMAL EDİLMİŞ PROFİLLER
- Alaşım Grubu; EN AW – 6060 ve 6063 , Temper Sınıfı;(T5 veT6) Olan Profiller

TÜRK STANDARDLARI ENSTİTÜSÜ İSTANBUL BELGELENDİRME MÜDÜRLÜĞÜ

../01.2014

ZERKİN ÖZATAY
TSE İSTANBUL BELGELENDİRME MÜDÜRÜ V.

*Bu belge, i etgilendirilen ürünün, üretim yerinin Enstitümüzün belirlediği şartları karşıladığını da gösterir.

İSTANBUL* İSTANBUL BELGELENDİRME MÜDÜRLÜĞÜÇayırova Tren İstasyonu Yanı ÇAYIROVA/GEBZE * Tel: 2627231273* Faks: 2627231606 * web: * e-mail:

Bu belge hiç bir suretle tahrif edilemez, kısmen veya okunmasını zorlaştıracak şekilde çoğaltılamaz, kazıntı ve silinti yapılamaz.

1/

PATENTS


Copia Certificada / Beglaubigte Abschrift/ Certified Copy / Copie Certifiée / Copia Autenticata
Certificado registro dibujo o modelo comunitario / Abschrift Eintragungsurkunde Gemeinschaftsgeschmacksmusters / Certificate registration Community design / Certificat enregistrement dessin ou modèle communautaire / Certificato registrazione disegno o modello comunitario

Registered / Registered 31/10/2014

No 002569061-0003

ВХВП – ВЕДОМСТВО ЗА ХАРМОНИЗАЦИЯ НА ВЪТРЕШНИЯ ПАЗАР
МАРКИ, ДИЗАЙНИ

СВИДЕТЕЛСТВО ЗА РЕГИСТРАЦИЯ

OHIM – OFFICE FOR HARMONIZATION IN THE INTERNAL MARKET
TRADE MARKS AND DESIGNS

CERTIFICATE OF REGISTRATION

Председателят / The President

António Campinos

Page 1 of 4 | COPY | CTM 002569061-0003 | Alicante, 12/11/2014


Copia Certificada / Beglaubigte Abschrift/ Certified Copy / Copie Certifiée / Copia Autenticata
Certificado registro dibujo o modelo comunitario / Abschrift Eintragungsurkunde Gemeinschaftsgeschmacksmusters / Certificate registration Community design / Certificat enregistrement dessin ou modèle communautaire / Certificato registrazione disegno o modello comunitario

Registered / Registered 31/10/2014

No 002569061-0002

ВХВП - ВЕДОМСТВО ЗА ХАРМОНИЗАЦИЯ НА ВЪТРЕШНИЯ ПАЗАР
МАРКИ, ДИЗАЙНИ

СВИДЕТЕЛСТВО ЗА РЕГИСТРАЦИЯ

OHIM – OFFICE FOR HARMONIZATION IN THE INTERNAL MARKET
TRADE MARKS AND DESIGNS

CERTIFICATE OF REGISTRATION

Председателят / The President

António Campinos

Page 1 of 5 | COPY | CTM 002569061-0002 | Alicante, 12/11/2014


Copia Certificada / Beglaubigte Abschrift/ Certified Copy / Copie Certifiée / Copia Autenticata
Certificado registro dibujo o modelo comunitario / Abschrift Eintragungsurkunde Gemeinschaftsgeschmacksmusters / Certificate registration Community design / Certificat enregistrement dessin ou modèle communautaire / Certificato registrazione disegno o modello comunitario

Registered / Registered 31/10/2014

No 002569061-0004

ВХВП - ВЕДОМСТВО ЗА ХАРМОНИЗАЦИЯ НА ВЪТРЕШНИЯ ПАЗАР
МАРКИ, ДИЗАЙНИ

СВИДЕТЕЛСТВО ЗА РЕГИСТРАЦИЯ

OHIM – OFFICE FOR HARMONIZATION IN THE INTERNAL MARKET
TRADE MARKS AND DESIGNS

CERTIFICATE OF REGISTRATION

Председателят / The President

António Campinos

Page 1 of 4 | COPY | CTM 002569061-0004 | Alicante, 12/11/2014


Copia Certificada / Beglaubigte Abschrift/ Certified Copy / Copie Certifiée / Copia Autenticata
Certificado registro dibujo o modelo comunitario / Abschrift Eintragungsurkunde Gemeinschaftsgeschmacksmusters / Certificate registration Community design / Certificat enregistrement dessin ou modèle communautaire / Certificato registrazione disegno o modello comunitario

Registered / Registered 31/10/2014

No 002569061-0001

ВХВП - ВЕДОМСТВО ЗА ХАРМОНИЗАЦИЯ НА ВЪТРЕШНИЯ ПАЗАР
МАРКИ, ДИЗАЙНИ

СВИДЕТЕЛСТВО ЗА РЕГИСТРАЦИЯ

OHIM – OFFICE FOR HARMONIZATION IN THE INTERNAL MARKET
TRADE MARKS AND DESIGNS

CERTIFICATE OF REGISTRATION

Председателят / The President

António Campinos

Page 1 of 4 | COPY | CTM 002569061-0001 | Alicante, 12/11/2014



Baros Vision Ltd. ist eine bulgarische Gesellschaft aus einer neuen Generation. Die Firma trat in den Markt ein und hat sich dort mit einer hohen Qualität der angebotenen Produkte und Dienstleistungen bestätigt. Der in den Jahren hinterlegte Weg hat sie als eine bevorzugte Wahl auf dem Gebiet der Geländer aus Aluminium und Glas gemacht.

Im Jahr 2007 hat die Firma als Baros Ltd. ihre Tätigkeit angefangen. Im Jahr 2011, um den neuen Realitäten besser zu entsprechen, wurde ihr Name in Baros Vision Ltd. gewechselt. Das Unternehmen stellt Geländesysteme aus Aluminium und Glas, Accessoires aus Aluminium und Inox, Montageelemente und –verrichtungen her. Unsere Lieferanten sind Unternehmen, die Hersteller von Glas und Profilen aus Aluminium sind und sehr bekannt auf diesem Gebiet sind. Die Glasgeländer aus der Serie VISION besitzen ein eigenartiges Design und bieten ein beeindruckendes Ansehen für Räume mit hohen architektonischen und ästhetischen Standards an. Die hohe Stufe von Gefahrlosigkeit und die leichte Wartung verwandeln sie in eine ausgezeichnete Lösung für die Wohnung, das Büro oder das Schwimmbad. Diese allen Eigenschaften erweitern die Möglichkeiten von Architekten und Designern für Realisierung von Interieur- und Exterieurlösungen.

Wir verwenden nur Materialien mit einer hohen Qualität und verfügen über alle erforderlichen Zertifikate für Qualität und Zuverlässigkeit unserer fertigen Produkte. Unsere Produkte entsprechen allen europäischen Normen und Standards für Sicherheit und Gefahrlosigkeit. Unser Unternehmen verfügt über ein Team von hoch qualifizierten Spezialisten und die Produktion wird mittels hochproduktiver und präziser Maschinen realisiert. Das bietet uns die Möglichkeit, ständig eine hohe Qualität des fertigen Produkts aufrechtzuerhalten und kurze Fertigungsfriste, sowie auch eine qualifizierte Serviceleistung (inklusive Montage) anzubieten. Das Engineering- und Designerpotenzial des Unternehmens gewährleistet die Möglichkeit, individuelle Projekte und Lösungen, die den spezifischen Anforderungen und den nationalen Charakteristiken der Kunden und des Marktes entsprechen, anzubieten.

BV 8500 ist System aus Aluminiumprofile, ideal für Anbau von Glasgeländer auf einem fertigen Fußboden. Die Befestigung macht man mit speziellen Ankerbolzen, die für diese Intention geeignet sind. Das System wird mit Glas 12 mm, 16 mm oder 20 mm gehärtetem Triplex realisiert. Die Höhe des Geländers ist 125 cm, wenn es auf dem obberen Teil des Glases keinen Griff gibt. Wenn es einen Griff gibt, kann die Höhe auch 140 cm erreichen. Riesige Aluminiumprofile werden mit eloxierende, dekorative Aluminiumabdeckungen umgefasst, damit das System ganz fertig aussieht. Bei Rissbildung oder beim Bruch des Glases, erfolgt der Austausch sehr leicht und schnell, ohne dass das System demontiert wird oder, dass die Oberfläche beschädigt wird.

BV 8500 ist ideale Interior-und Exteriorentscheidung für Heim und Büro, für das Schwimmbad, für Räume mit höhen Architekturstandards, die eindrucksvolles und funktionelles Ergebnis mit Aussehen ohne Grenzen anbieten.

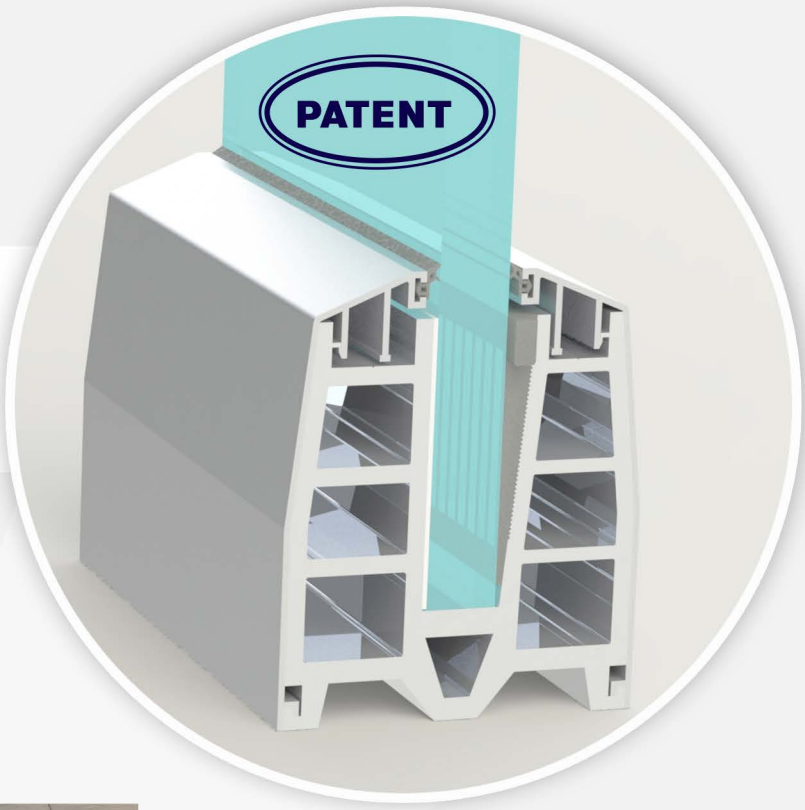

GLASGELÄNDER

VISION

SERIE

BV 8500



VORTEILE:

- Neue Konstruktion mit erhuhter Festigkeit
- Geeignet fbr uffentliche Bauten mit hohen Anforderungen an Sicherheit und Gefahrlosigkeit
- Erleichterte Montage und einfache Wartung
- Ein Ansehen aus einer neuen Generation mit unbegrenzter Sichtbarkeit





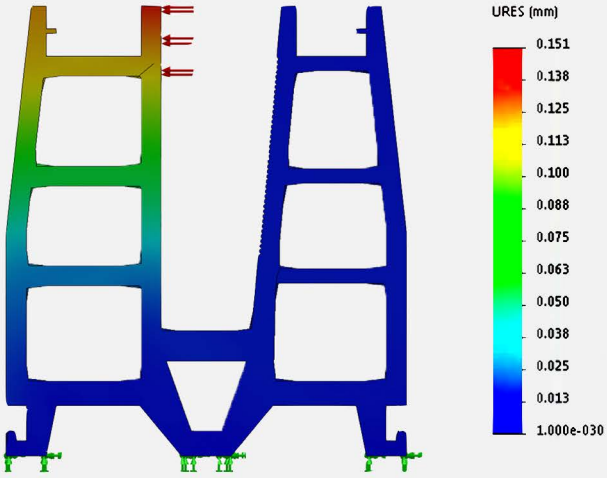

Ergebnis aus horizontaler Druck 1000 kg auf Meter auf dem obberen Teil des Profils.

Serie BV 8500

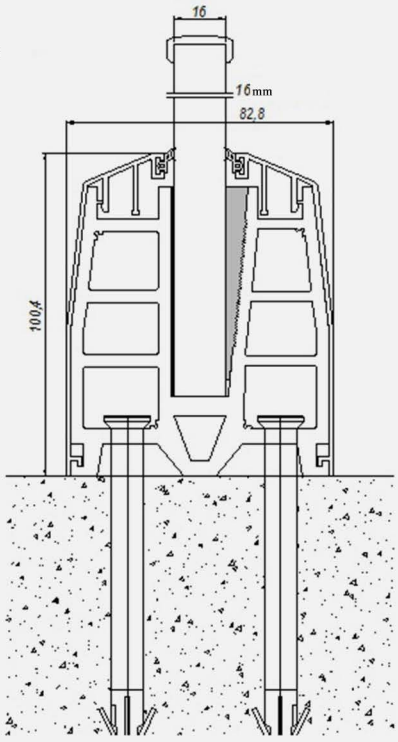

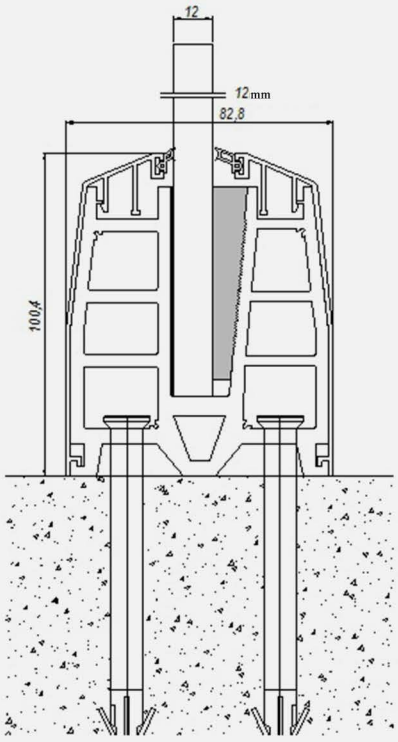

Das Gewicht: 6,167 kg/m
Das Volum: 0,0003532 m^3
Das Volumgewicht des Aluminiums: 2700 kg/m^3
Der Werkstoff: EN AW 6063

DER BESTANDTEIL



Kod: BV 8500



Chemischer anker



Dolch



Reifen Dichtung



PVC Unterlage

SEITENDECKEL



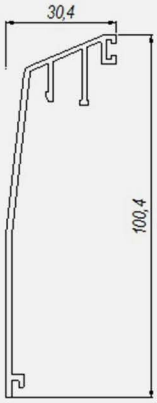

Kod: BV 8501

BV 8500 enthält:

Chemischer anker für Fußboden – 2 Stücke
Dolch für das Glas – 1 Stück
PVC Unterlage -2 Stücke
Reifen Dichtung

ANFANGS-und ENDUNGSDECKEL



Kod: BV 8501K



SERIE BV 8500



Kod: WX 6023

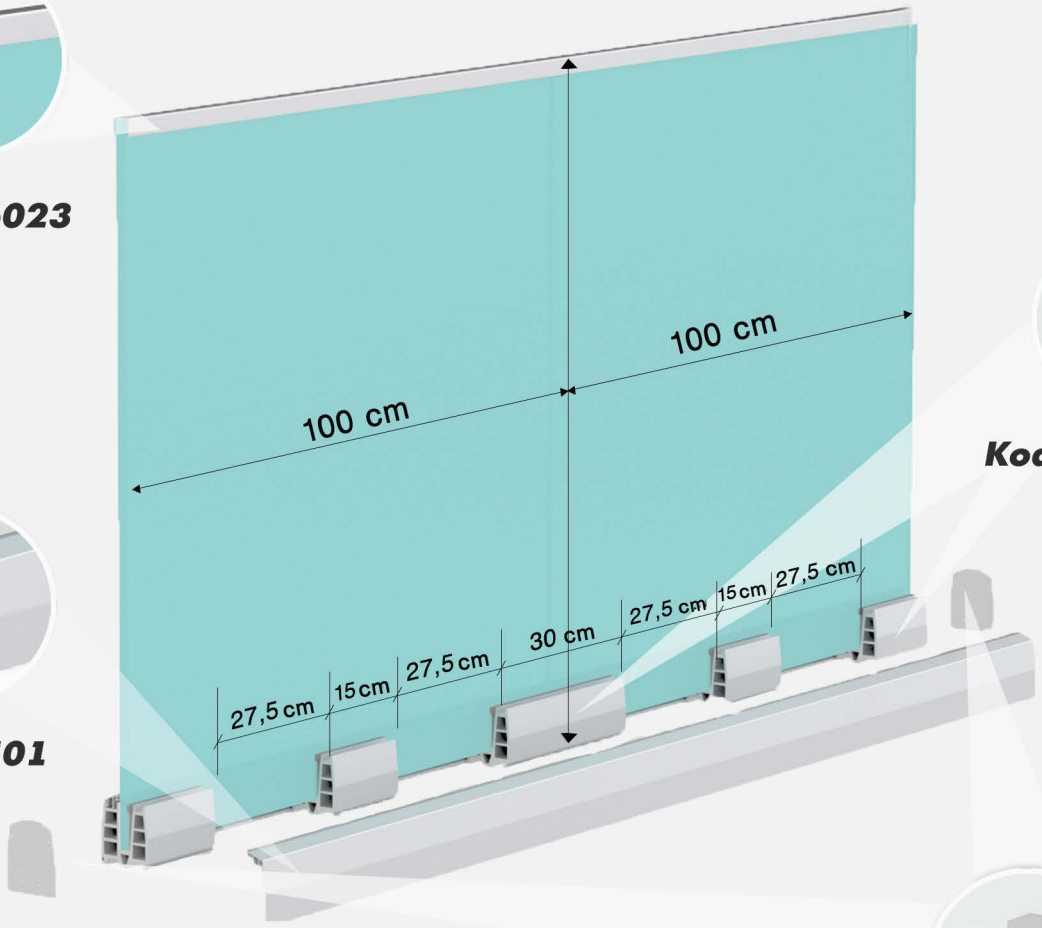



Kod: BV 8500



Kod: BV 8501



Kod: BV 8501K

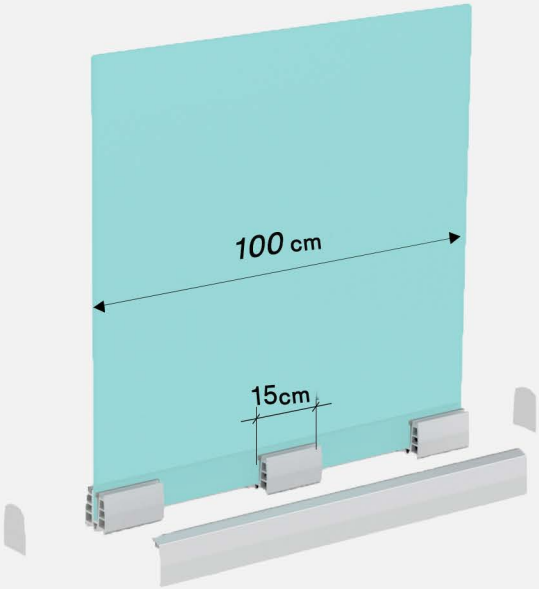

DAS EINBAU KONZEPT



1. Die Zeichnung des Standortes von der Geländerprofilen.



2. Lücken für die Dübel bohren und Profil einbauen.



3. Kunststoff zwischen dem Profil und dem Glas auftragen.



4. Verprügeln von Dolch mit Verprügelsystem.

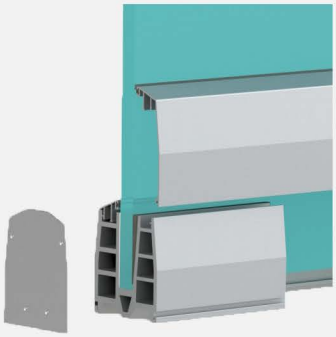

5. Seitendeckel einbauen.

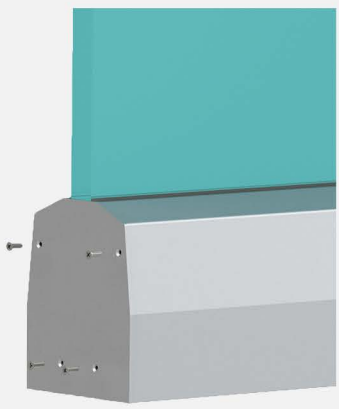

6. Anfangsdeckel und Befestigung mit Schrauben einbauen.



7. Fertiges Aussehen.

XV 7500 ist System aus Aluminiumprofile, ideal für Anbau von Glasgeländer mit Seitenfesthalten der Profile. Das System wird mit Glas gehärtetem Triplex, mit einer Stärke von 12 mm oder 16 mm realisiert. XV 7500 ist geeignet für Treppen, Zwischenetagen Platz und Balkons und gibt das Gefühl für größerer Raum. Eine der bedeutendsten Charakteristiken dieses Geländes ist seine außerordentliche Festigkeit bei erhaltenem einzigartigem Ansehen und hohe Gefahrlosigkeit.

XV 7500 ist ideale Interior-und Exteriorentscheidung für Heim und Büro, für das Schwimmbad, für Räume mit höhen Architekturstandards, die eindrucksvolles und funktionelles Ergebnis mit Aussehen ohne Grenzen anbieten.

GLASGELÄNDER

VISION

SERIE

XV 7500



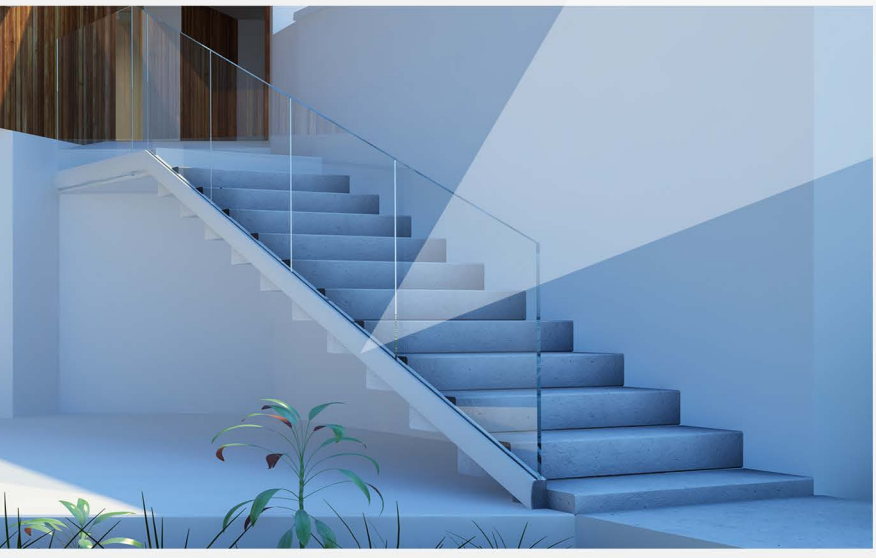

VORTEILE:
- Neue Konstruktion mit erhöhter Festigkeit
- Geeignet für Interieur- und Exterieurlösungen
- Erleichterte Montage und einfache Wartung
- Ein Ansehen aus einer neuen Generation mit unbegrenzter Sichtbarkeit





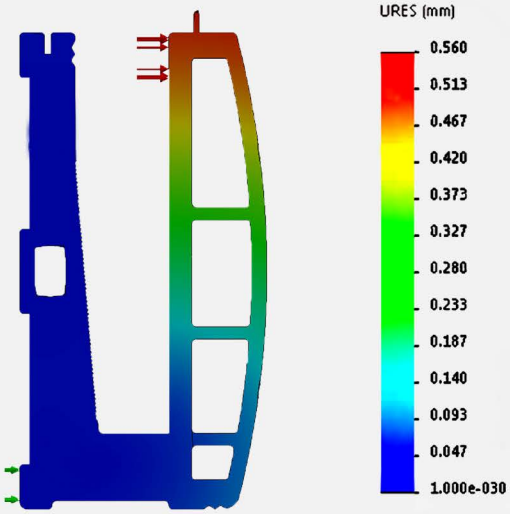

Ergebnis aus horizontaler Druck 1000 kg auf Meter auf dem obberen Teil des Profils.

Serie XV 7500

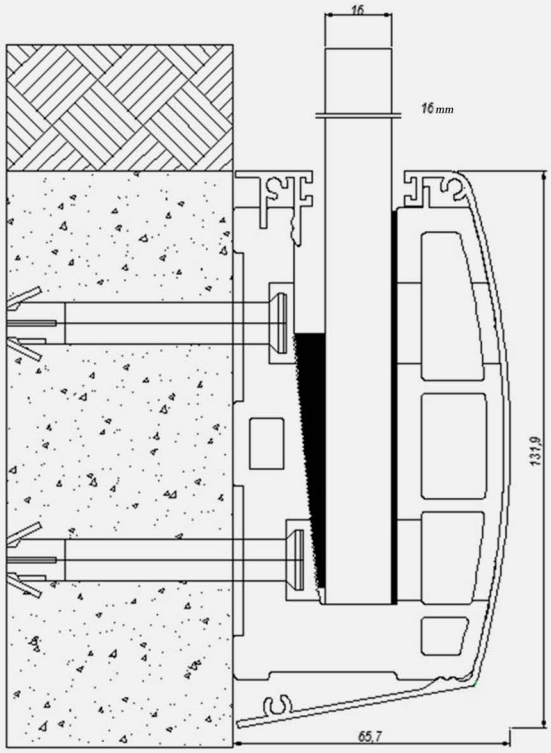

Das Gewicht: 8.76 kg/m
Das Volum: 0,0004866 m^3
Das Volumgewicht des Aluminiums: 2700 kg/m^3
Der Werkstoff: EN AW 6063

DER BESTANDTEIL



Kod: XV 7500



Chemischer anker



Dolch



Reifen Dichtung



PVC Unterlage

SEITENDECKEL



Kod: XV 7502

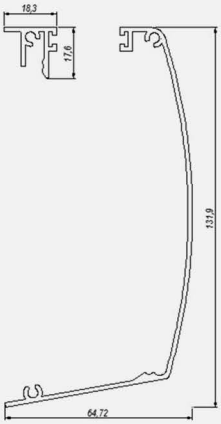

Kod: XV 7501

XV 7500 enthält:

Chemischer anker für Fußboden – 2 Stücke
Dolch für das Glas – 1 Stück
PVC Unterlage -2 Stücke
Reifen Dichtung

ANFANGS-und ENDUNGSDECKEL



Kod: XV 7501K



Kod: XV 7502K



EINBAU DETAILS



Kod: XV 7500



Kod: XV 7501K

Kod: XV 7502K



Kod: XV 7501

Kod: XV 7502

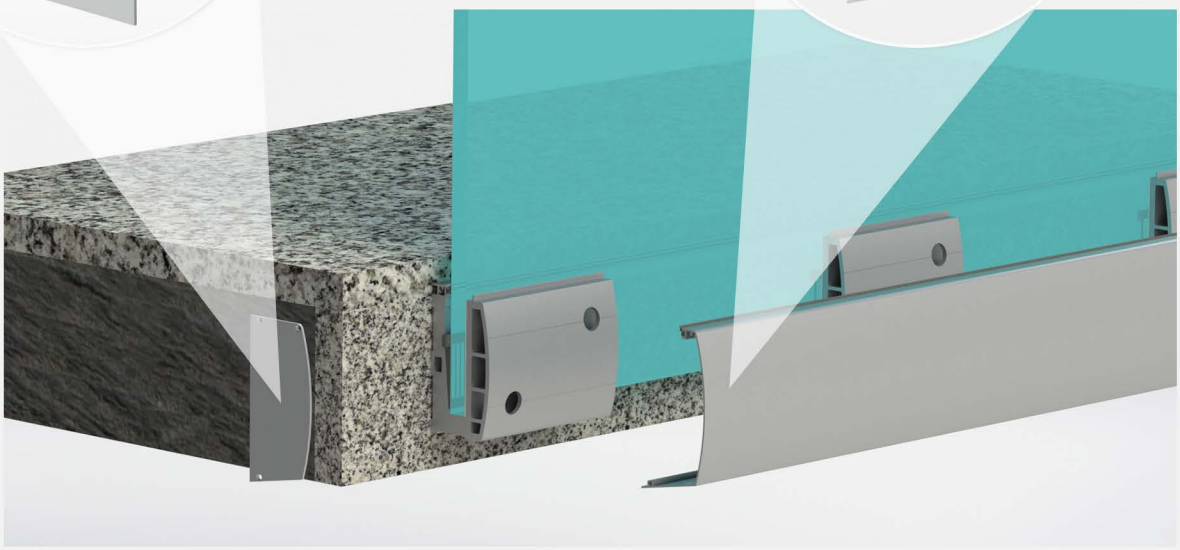

WZ 6500 ist System mit sehr eindrucksvolles Aussehen. Das interessanteste bei diesem Model ist, dass das Glas schräg ist und ihr Gebäude exklusive Interior- und Exteriorvision gibt. Das System wird mit Glas gehärtetem Triplex, mit einer Stärke von 12 mm oder 16 mm realisiert. Die Höhe des Glases ist 115 cm, wenn es auf dem obberen Teil des Glases keinen Griff gibt. Wenn es einen Griff gibt, kann die Höhe auch 135 cm erreichen.

Das System WZ 6500 ist ein Architekturmeisterwerk. Ideale Entscheidung für seine Anwendung bei Gebäuden mit sehr höhen Architekturforderungen.

GLASGELÄNDER
VISION
SERIE
WZ 6500

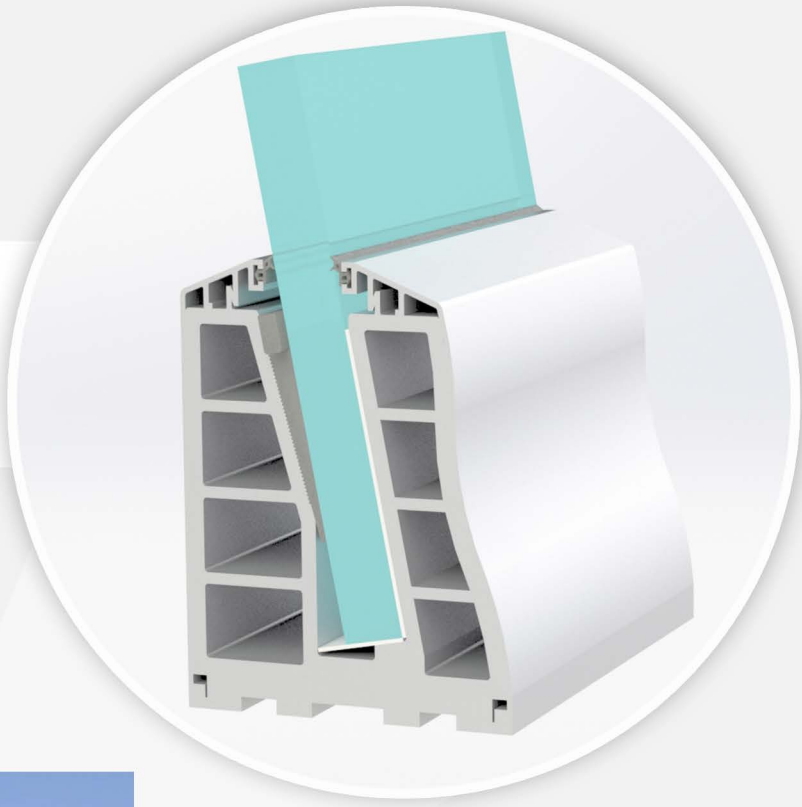



VORTEILE:
- Neues Produkt mit einem einzigartigen Design
- Geeignet für Exterieurlösungen
- Erleichterte Montage und einfache Wartung
- Ein Ansehen aus einer neuen Generation mit unbegrenzter Sichtbarkeit





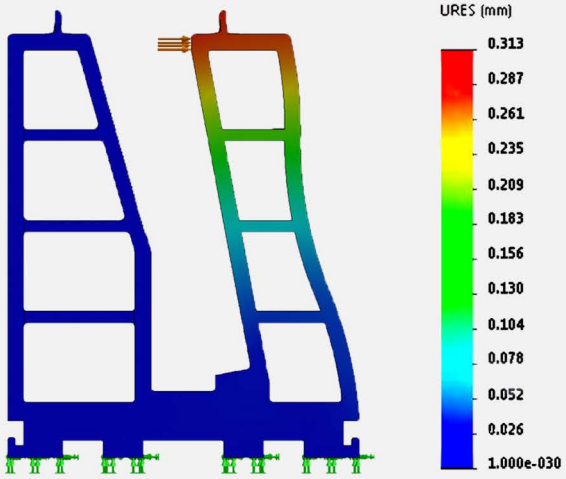

Ergebnis aus horizontaler Druck 1000 kg auf Meter auf dem obberen Teil des Profils.

Serie WZ 6500

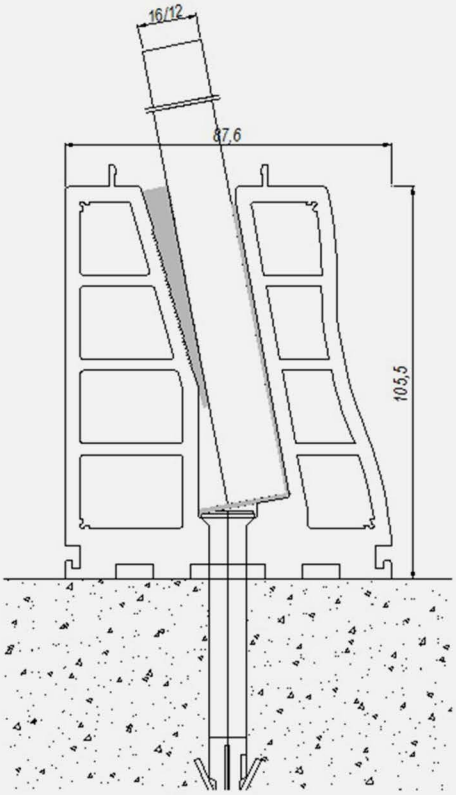

Das Gewicht: 8,35 kg/m
Das Volum: 0,0004638 m^3
Das Volumgewicht des Aluminiums : 2700 kg/m^3
Der Werkstoff: EN AW 6063

DER BESTANDTEIL



Kod: WZ 6500



Chemischer anker



Dolch



Reifen Dichtung



PVC Unterlage

SEITENDECKEL



Kod: WZ 6502

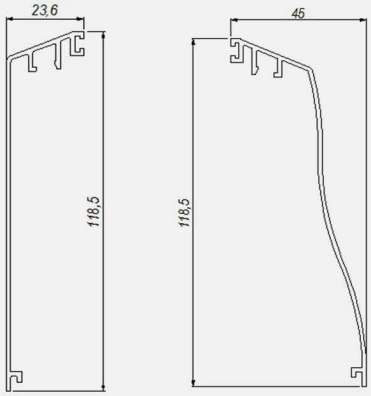

Kod: WZ 6501

ANFANGS-und ENDUNGSDECKEL



Kod: WZ 6501K

WZ 6500 enthält:

Chemischer anker für Fußboden – 2 Stücke
Dolch für das Glas – 1 Stück
PVC Unterlage -2 Stücke
Reifen Dichtung

SERIE WZ 6500

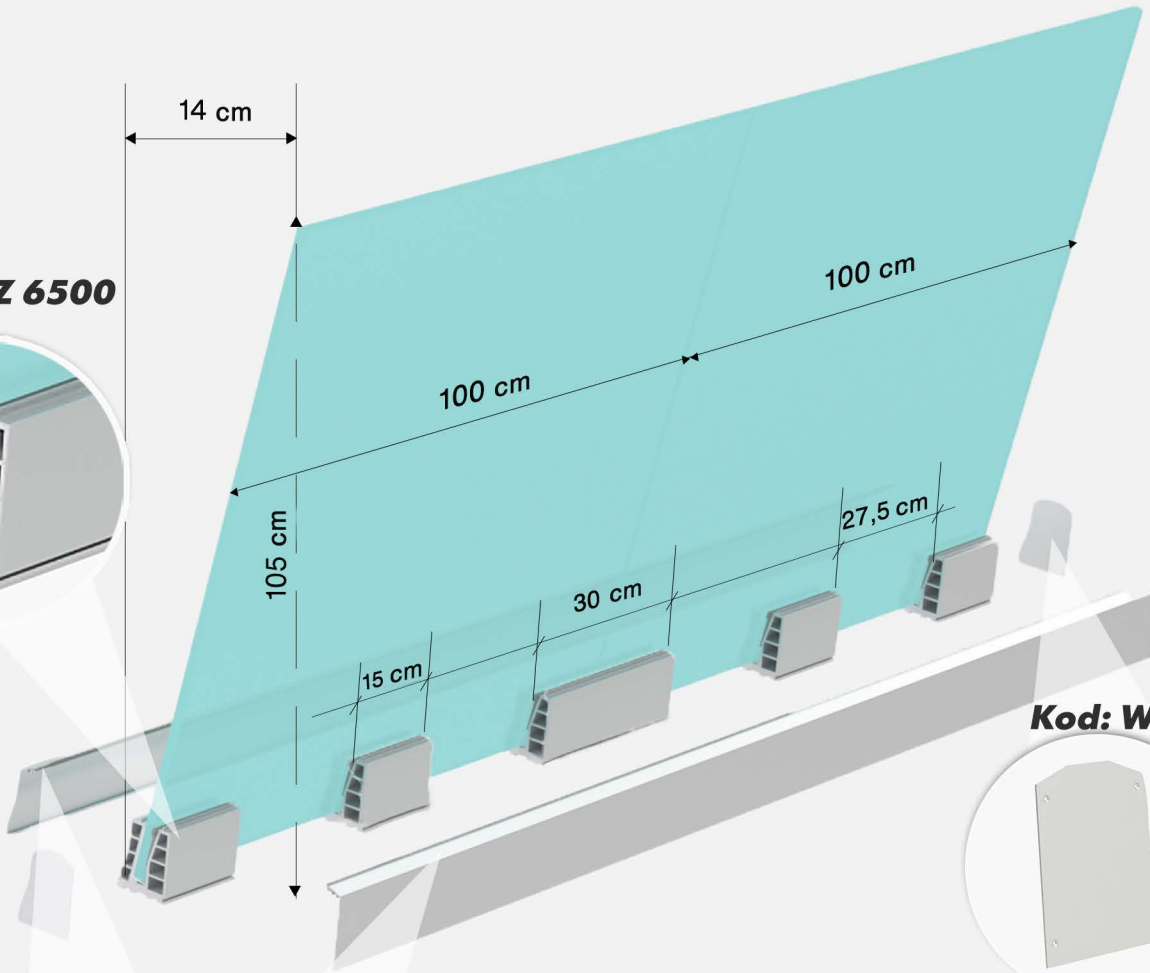

Kod: WZ 6500



Kod: WZ 6501K

Kod: WZ 6501



Kod: WZ 6502

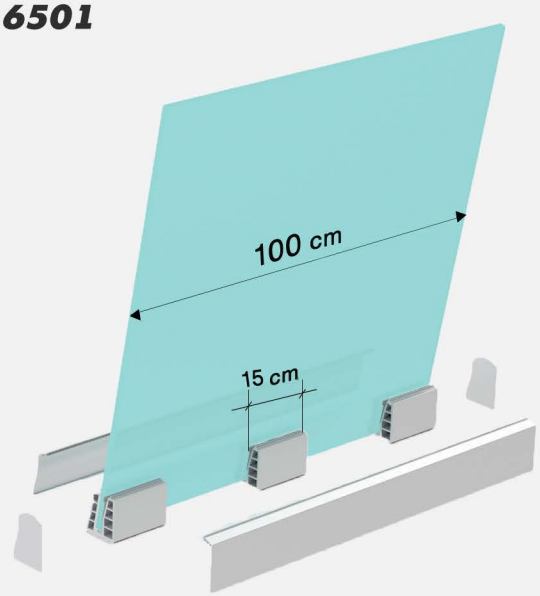

MW 5500 ist ein leichteres System, das für Budgetlösungen geeignet ist. Es wir mit Gläsern (bevorzugt gehärtet) mit einer Stärke von 8 mm, 10 mm oder 12 mm realisiert. Die Höhe des Geländers ist 80 cm, wenn es auf dem obberen Teil des Glases keinen Griff gibt. Wenn es einen Griff gibt, kann die Höhe auch
105 cm erreichen. Das System ist gemacht so, dass der Einbau sehr schnell und bequem ist.

MW 5500 ist ideale Entscheidung für Geländer für Balkons, für die Sicherheit von Schwimmbäder, Zwischenetage Plätze und für Räume mit höhen Architekturstandards, die eindrucksvolle Vision anbieten.

GLASGELÄNDER
VISION
SERIE
MW 5500



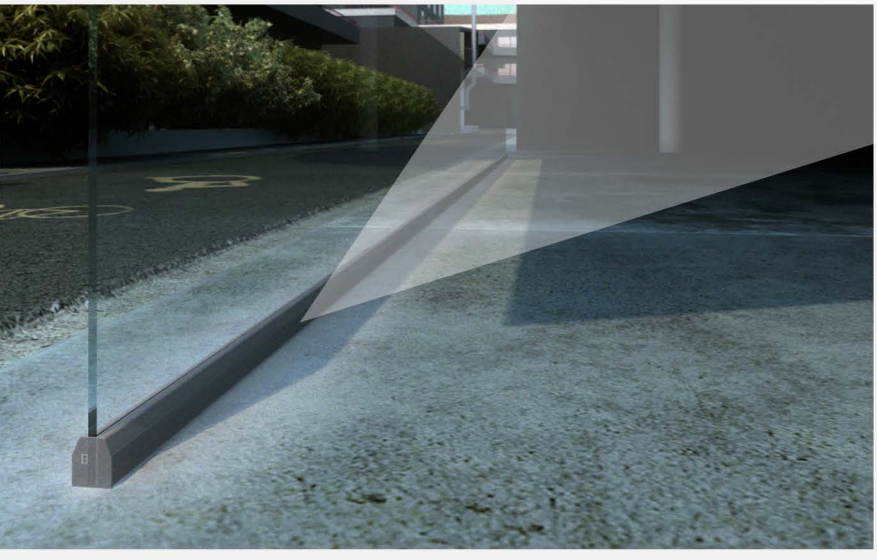

VORTEILE:

- Vereinfachtes System, geeignet für Budgetlösungen
- Vereinfachte Montage und leichte Wartung
- Unbegrenzte Sichtbarkeit



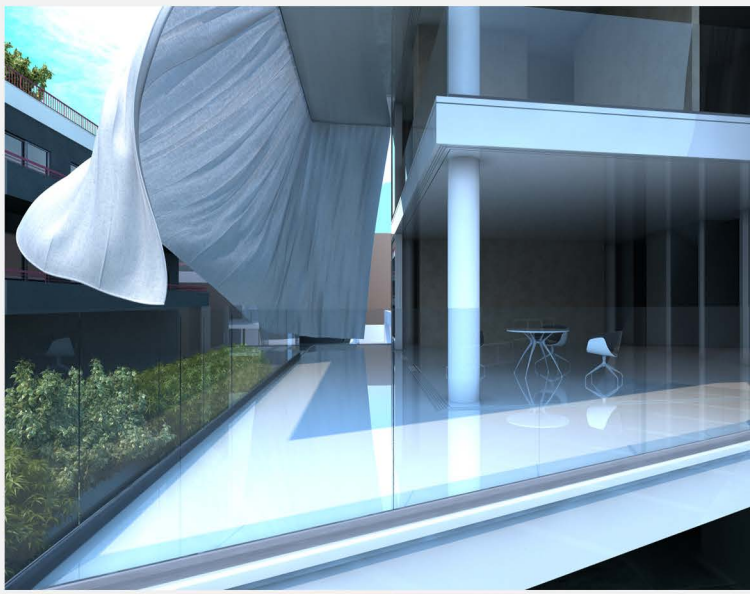

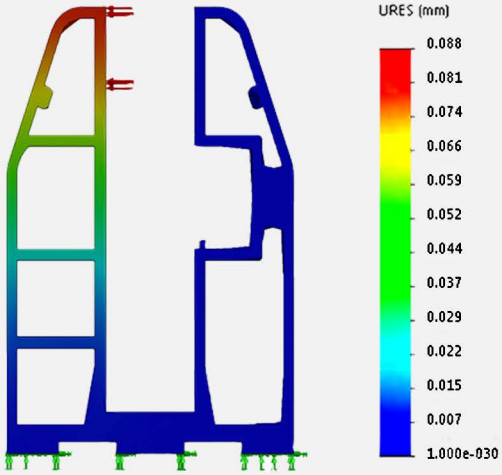

Serie MW 5500

Ergebnis aus horizontaler Druck 500 kg auf Meter auf dem obberen Teil des Profils.

Das Gewicht: 2,956 kg/m
Das Volum: 0.0011 m^3
Das Volumgewicht des Aluminiums: 2700 kg/m^3
der Werkstof: EN AW 6063

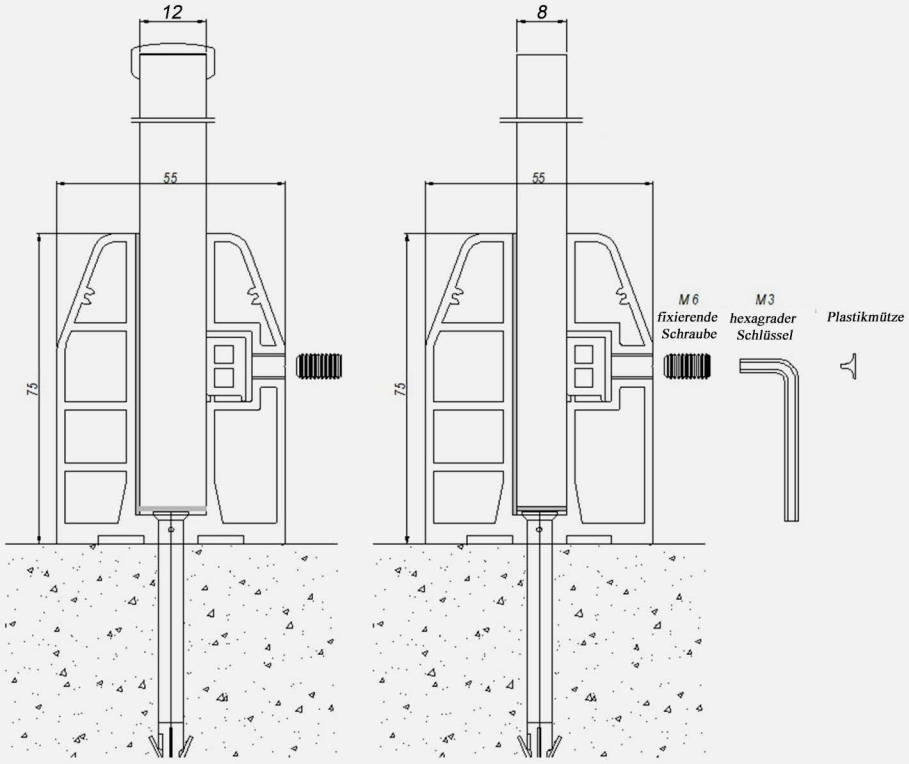

DER BESTANDTEIL





Chemischer anker



PVC Unterlage

Kod: MW 5500

PROFIL FÜR DAS GLAS



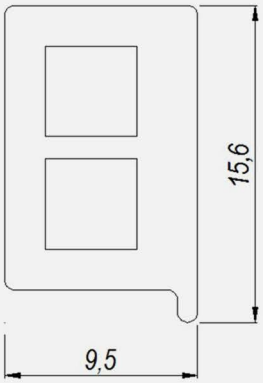

MW 5500 enthält:

Chemischer anker für Fußboden – 4 Stücke/ m'
Ein Glasband für den unteren Teil des Profils
PVC Band für die Sicherheit des Glases vom Brechen
Aluminiumband – drückendes Profil für das Glas mit doppelt klebrigen Band
Schrauben für einen direkten Einbau

ANFANGS-und ENDUNGSDECKEL



Kod: MW 5501K

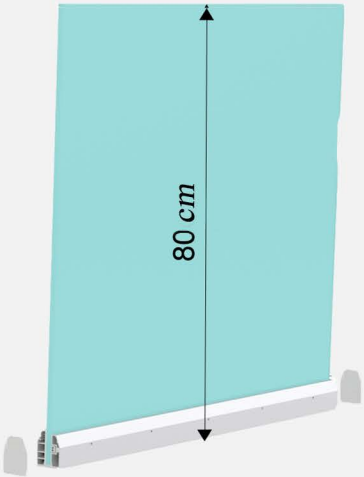

GL 4500 ist System aus Aluminiumprofile für einen exportirenden Einbau von Glasgeländer. Das Das System wird mit Glas gehärtetem Triplex, mit einer Stärke von 16 mm oder 20 mm realisiert. GL 4500 ist geeignet für Terrassen, interne Plätze und so gibt das Gefühl für größerer Raum.

GL 4500 ist ideale Interior- und Exteriorentscheidung für Räume mit höhen Architekturstandards.

GLASGELÄNDER

VISION

SERIE

GL 4500



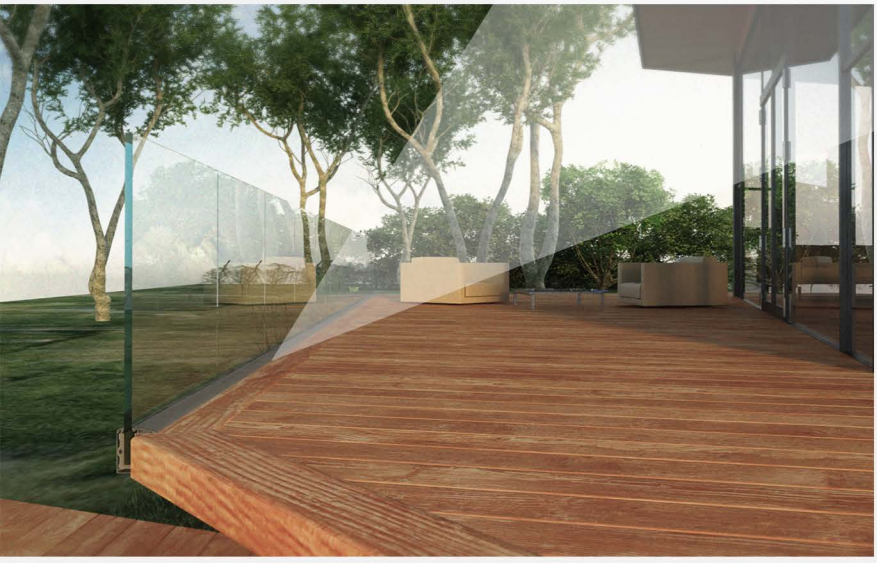

VORTEILE:
- Neue Konstruktion mit erhöhter Festigkeit
- Geeignet für Interieur- und Exterieurlösungen
- Erleichterte Montage und einfache Wartung
- Ein Ansehen aus einer neuen Generation mit unbegrenzter Sichtbarkeit



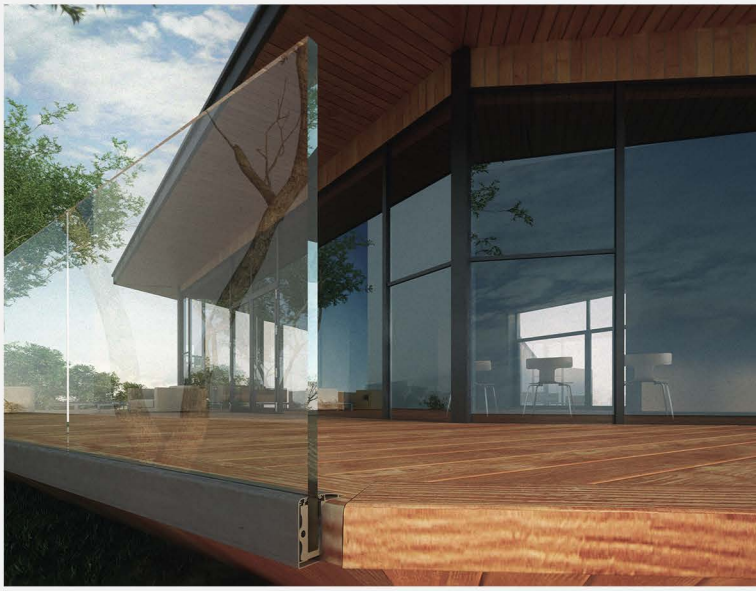

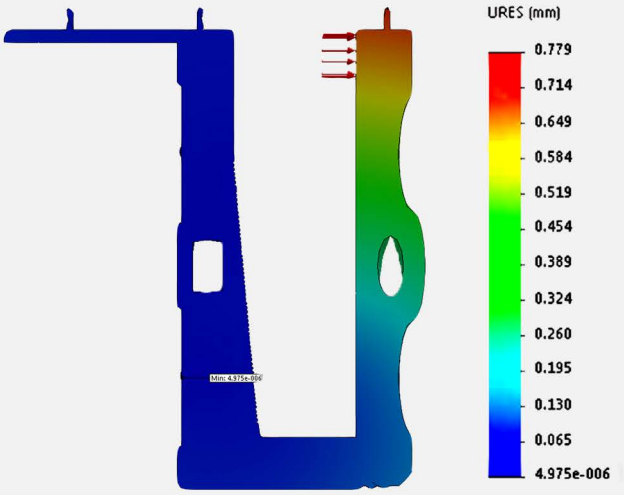

Ergebnis aus horizontaler Druck 1000 kg auf Meter auf dem obberen Teil des Profils.

Serie GL 4500

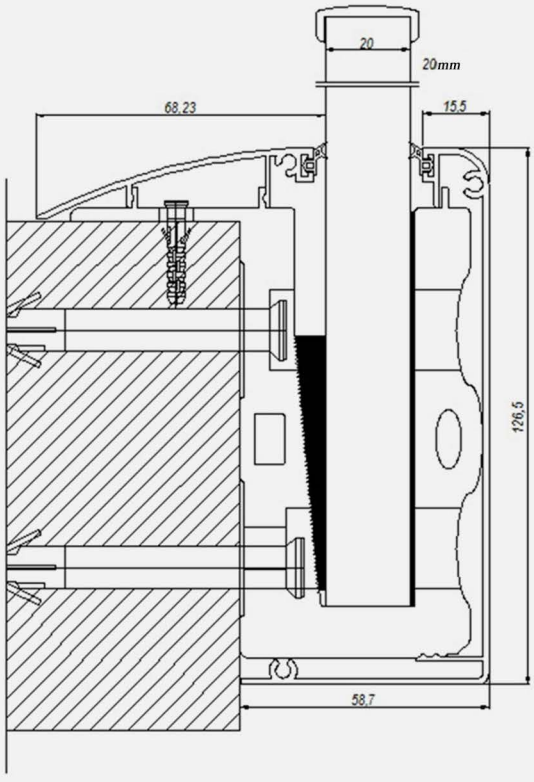

Das Gewicht: 8,45 kg/m
Das Volum: 0.0003130 m^3
Das Volumgewicht des Aluminiums: 2700 kg/m^3
Der Werkstoff: EN AW 6063

DER BESTANDTEIL



Kod: GL 4500

10x140



Dübel



Dolch



Reifen Dichtung



Chemical anchor



PVC Unterlage

SEITENDECKEL

Kod: GL 4501



Kod: GL 4502

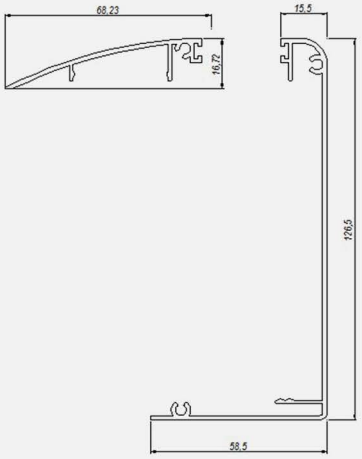

ANFANGS-und ENDUNGSDECKEL



Kod: GL 4501K

GL 4500 enthält:
Chemischer anker – 8 Stücke/1m'
Dübel für Fußboden – 4 Stücke/1m'
Dolch für das Glas – 5 Stück/2m'
PVC Unterlage - 2 Stücke
Reifen Dichtung

SERIE GL 4500

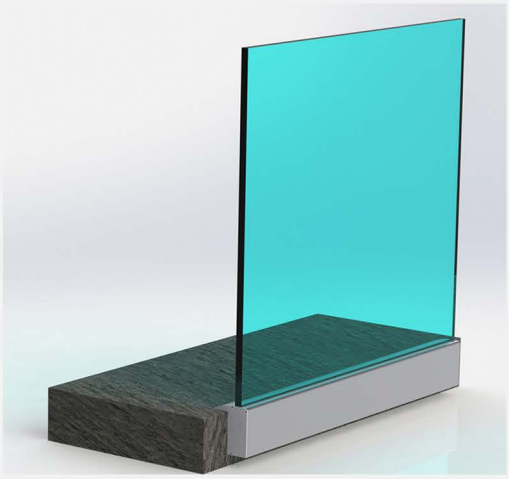

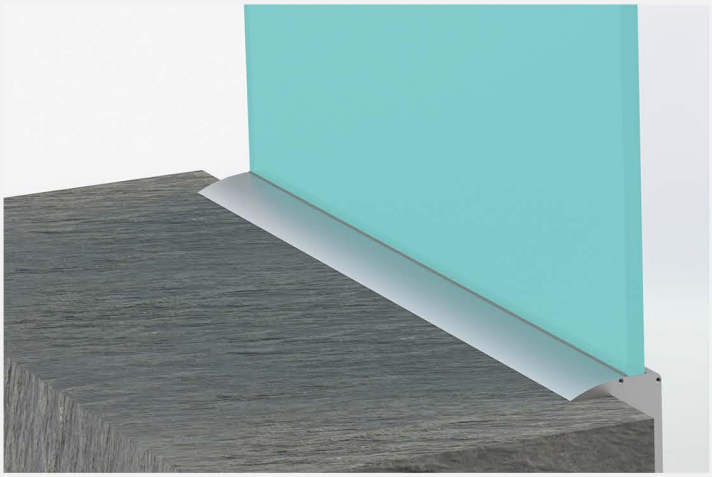



Kod: GL 4500

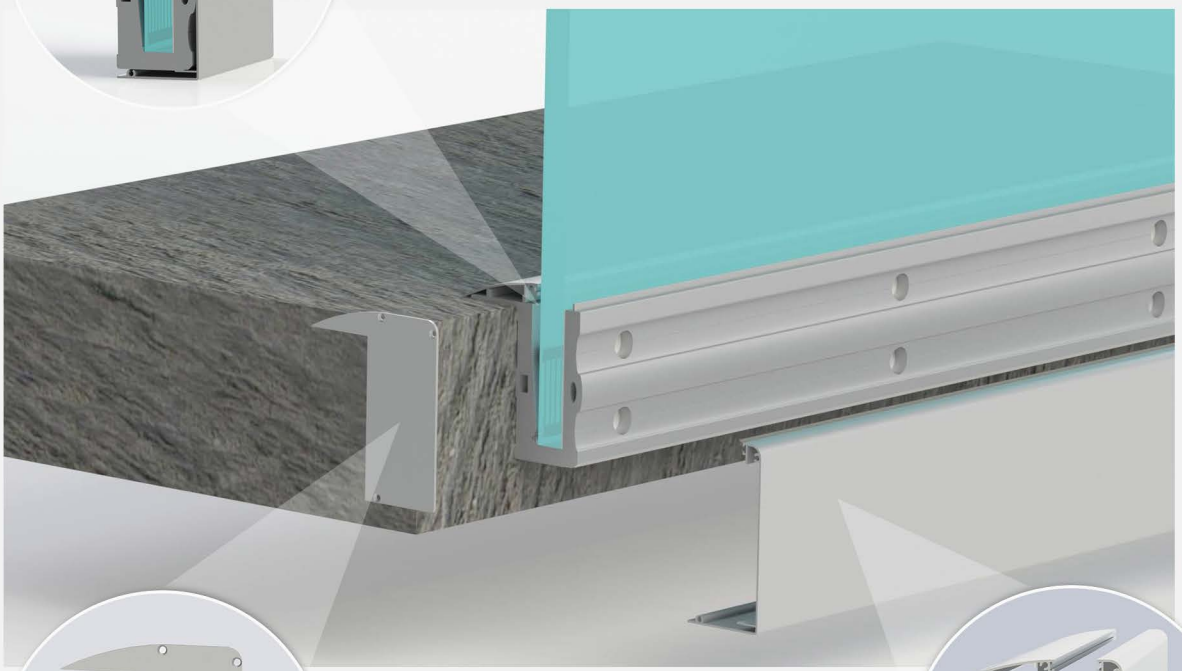



Kod: GL 4501K

Kod: GL 4502



Kod: GL 4501

BV8502 ist ein Glassystem für versteckte Montage. Das geschieht mittels eines speziellen Kasten aus Aluminium, der in den Boden eingebaut wird. Das System wird mit Glas 12 mm, 16 mm oder 20 mm gehärtetem Triplex realisiert. Die massiven Aluprofile werden mit eloxierten Dekorationsdeckeln aus Aluminium bedeckt, damit das System ein völlig komplett fertiges Ansehen erhält.

GLASGELÄNDER
VISION
SERIE
BV 8502





VORTEILE:
- Weitere Entwicklung des Systems BV 8500
- Neues Produkt mit einem einzigartigen Design
- Geeignet für Exterieurlösungen
- Erleichterte Montage und einfache Wartung
- Ein Ansehen aus einer neuen Generation mit unbegrenzter Sichtbarkeit

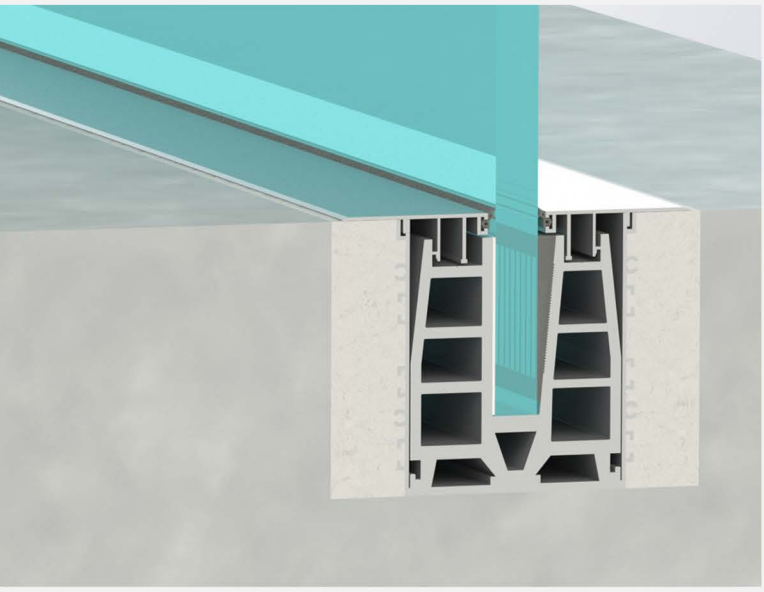

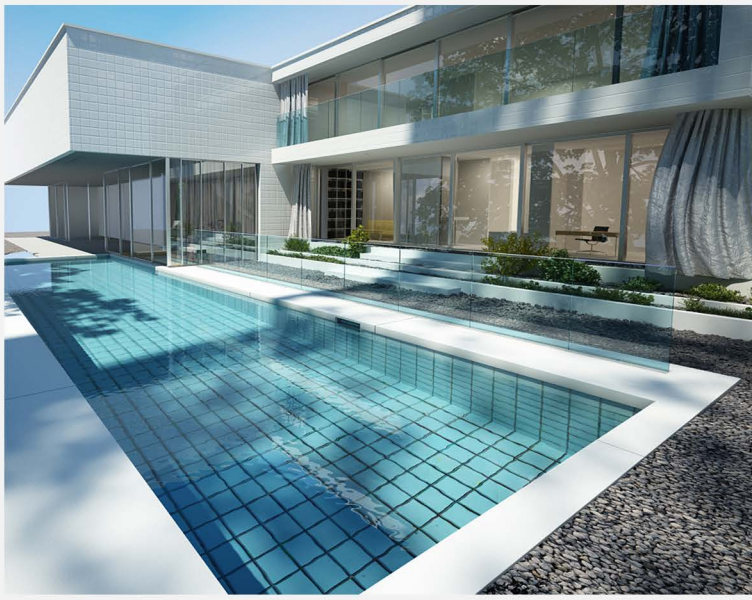

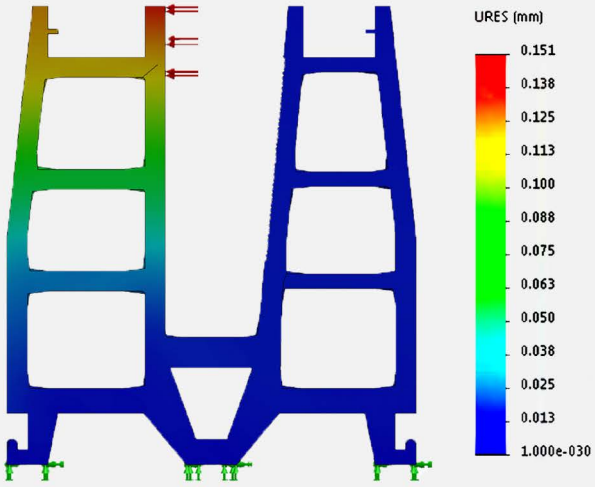

Serie BV 8502

Ergebnis aus horizontaler Druck 1000 kg auf Meter auf dem obberen Teil des Profils.

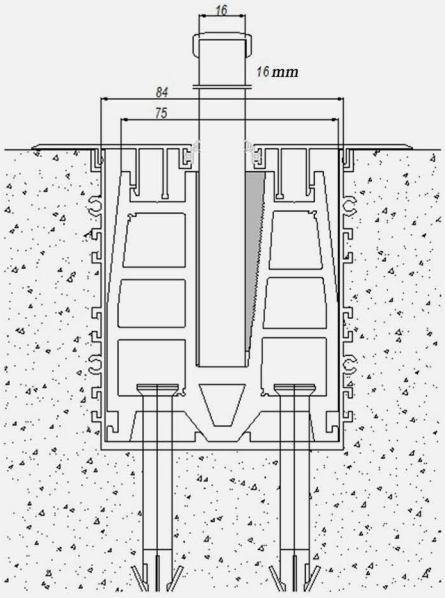

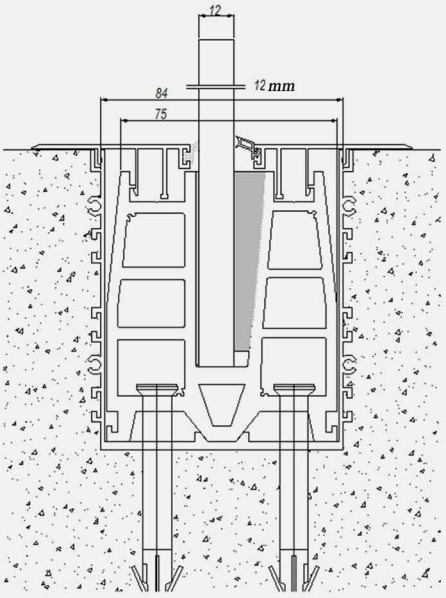

Das Gewicht: 6,167 kg/m
Das Volum: 0,0003532 m^3
Das Volumgewicht des Aluminiums: 2700 kg/m^3
Der Werkstoff: EN AW 6063

DER BESTANDTEIL



Kod: BV 8500



Chemischer anker



Dolch



Reifen Dichtung



PVC Unterlage

SEITENDECKEL



Kod: BV 8503

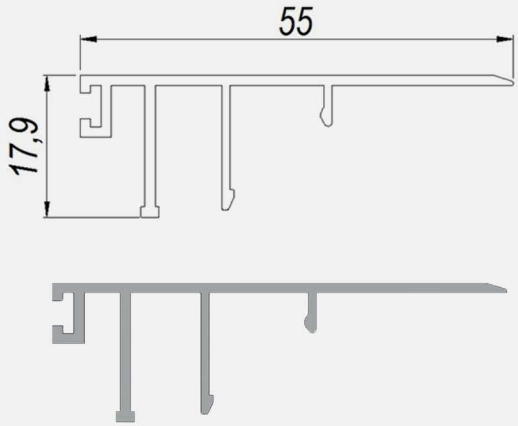

ANFANGS-und ENDUNGSDECKEL



Kod: BV 8502K

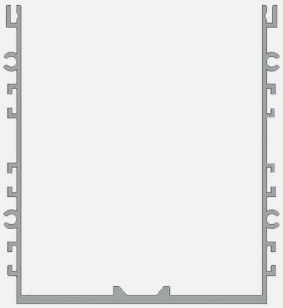

Kod: BV 8502

BV 8502 enthält:

Chemischer anker für Fußboden – 2 Stücke
Dolch für das Glas – 1 Stück
PVC Unterlage - 2 Stücke
Reifen Dichtung

EINBAU DETAILS



Kod: BV 8500

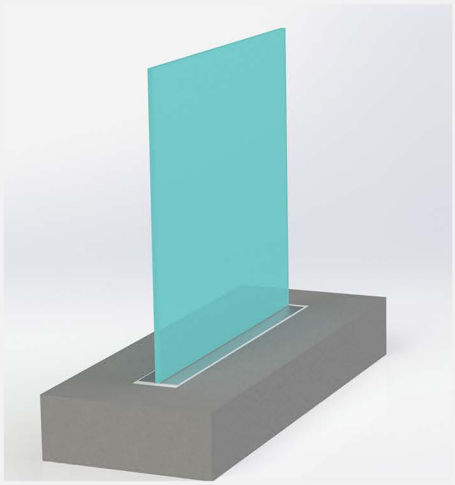

Kod: BV 8503



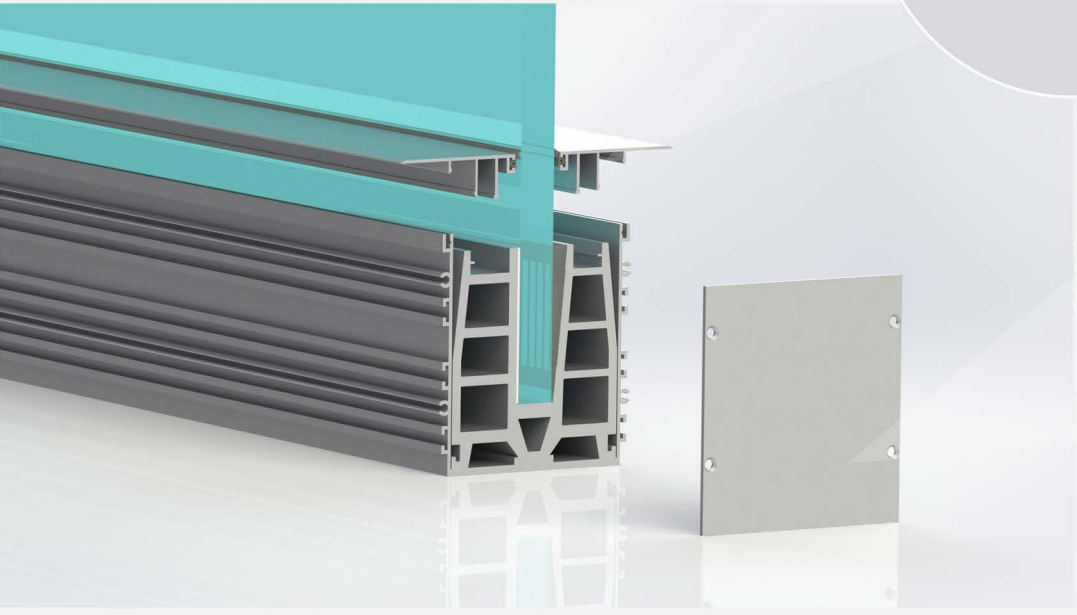



Kod: BV 8502K

DAS EINBAU KONZEPT

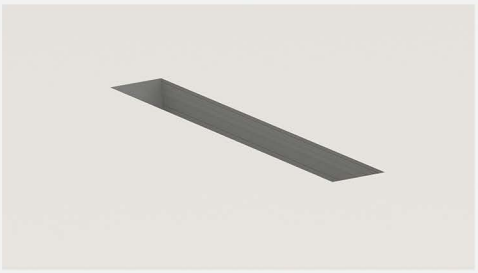

1. Lücke für den Kasten des Profils bohren.



2. Einbau von Endungsdeckel und Festigung mit Schrauben.



3. Kasten auf der Lücke einbauen und mit Flüssigkeit vergießen.

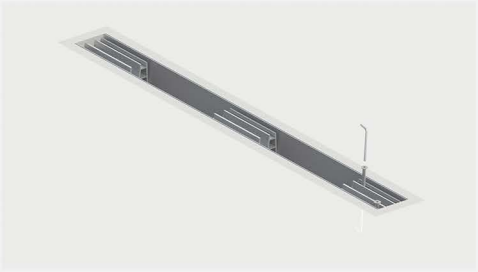

4. Den Standort der Profilen des Geländers zeichnen. Lücken für die Dübel bohren und Profil einbauen.



5. Kunststoff zwischen dem Profil und dem Glas auftragen.

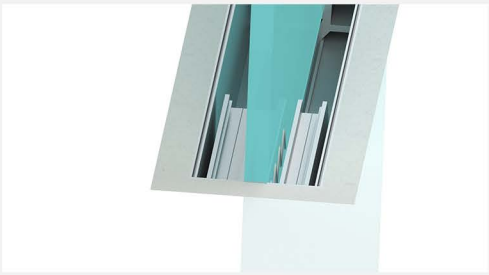

6. Silikon auf das Glas auftragen.

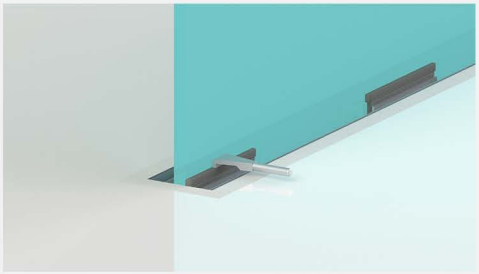

7. Verprügeln von Dolch mit Verprügelsystem.

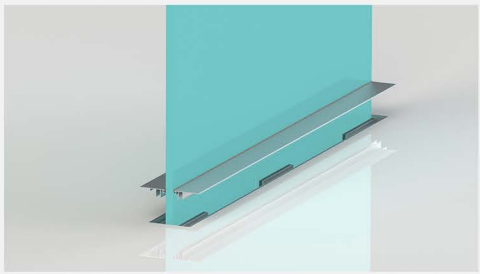

8. Seitendeckel einbauen.

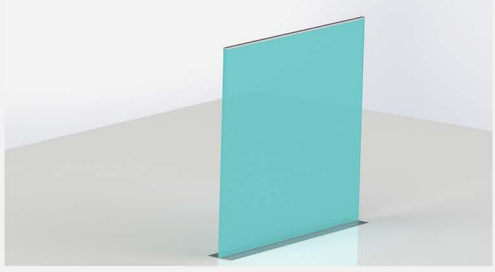

9. Fertiges Aussehen der Geländer.

RS 3500 ist ein sehr verbreitetes und praktisches „Spider“ System, das für eine seitliche (hinaus gezogene) Montage bestimmt ist. Es ist für Glasgeländer von Treppen, innere Podeste und Balkons geeignet.

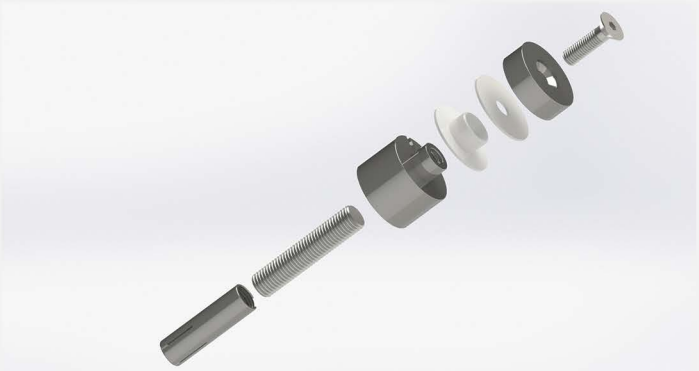

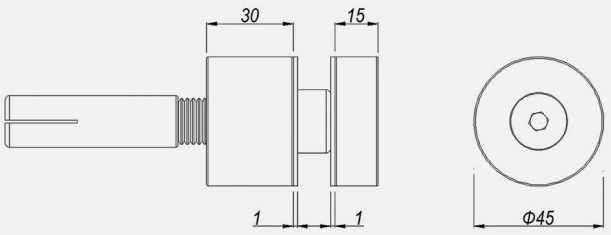

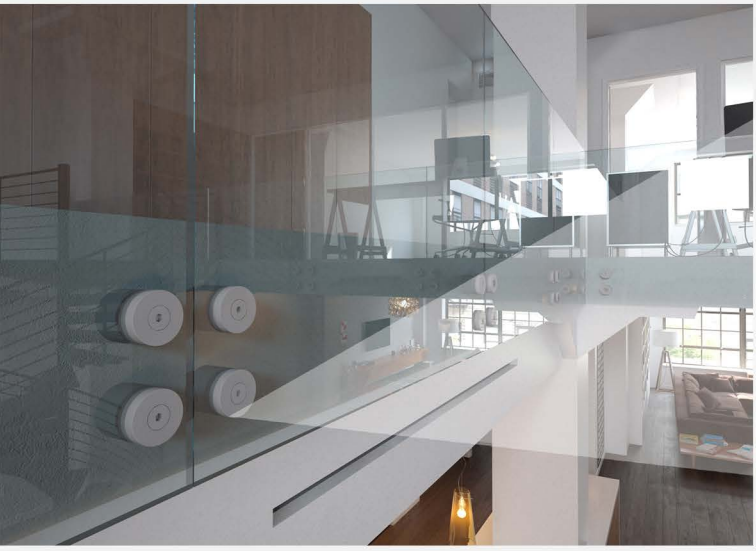



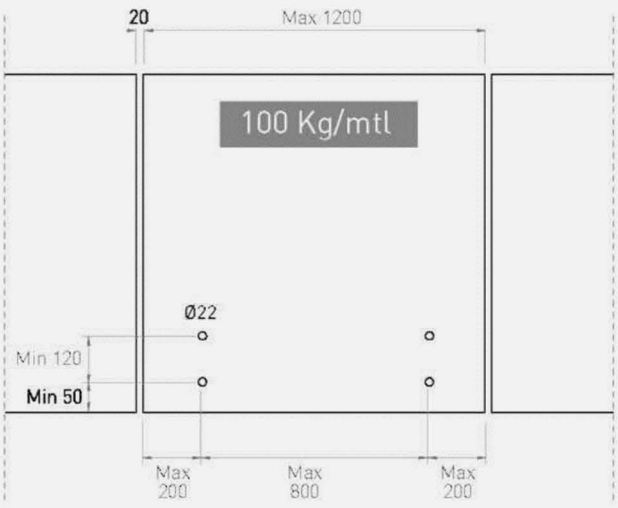

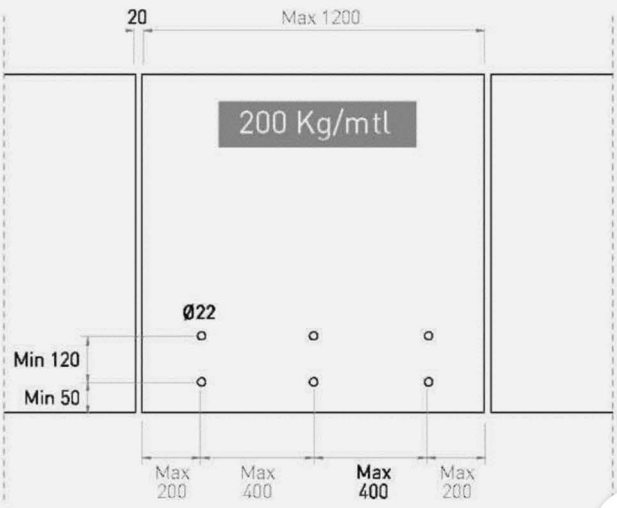

GRIFFE

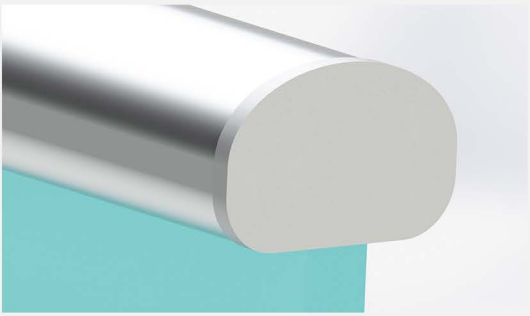

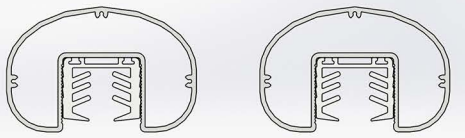

Kod: WX 6020/12 **Kod: WX 6020/16**

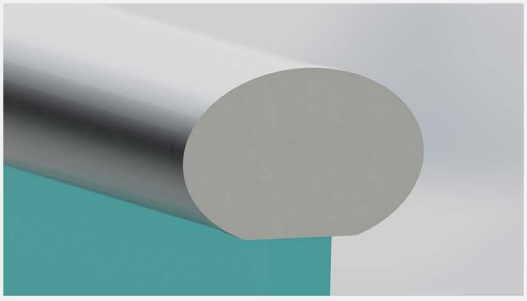

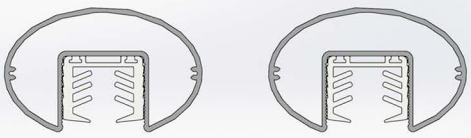

Kod: WX 6021/12 **Kod: WX 6021/16**

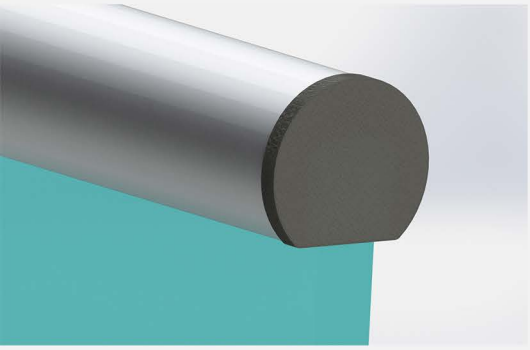

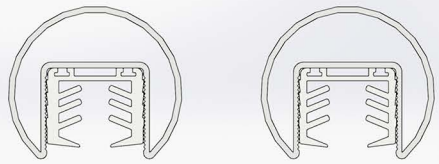

Kod: WX 6022/12 **Kod: WX 6022/16**

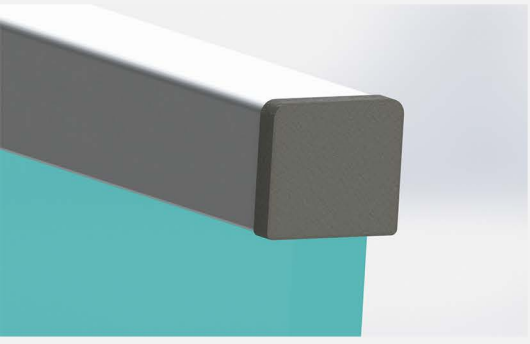

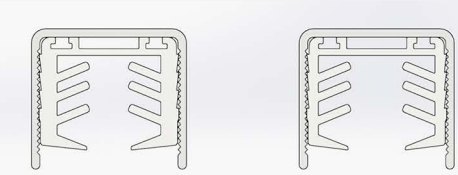

Kod: WX 6024/12 **Kod: WX 6024/16**

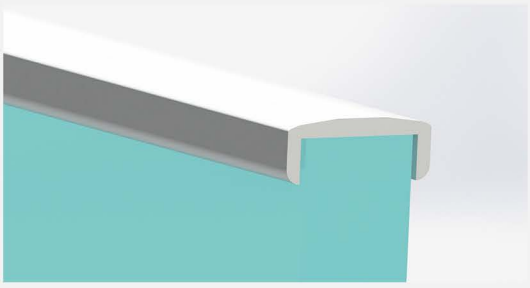

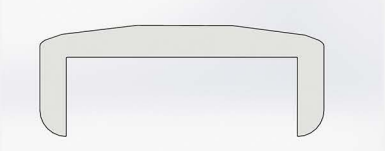

Kod: WX 6023

DECKELS



Kod: WX 6020K



Kod: WX 6021K



Kod: WX 6022K



Kod: WX 6024K

FLANSCHE



Kod: WX 6020S



Kod: WX 6021S

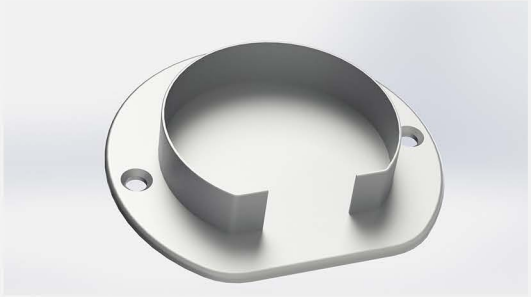

Kod: WX 6022S



Kod: WX 6024S

ANLAGE



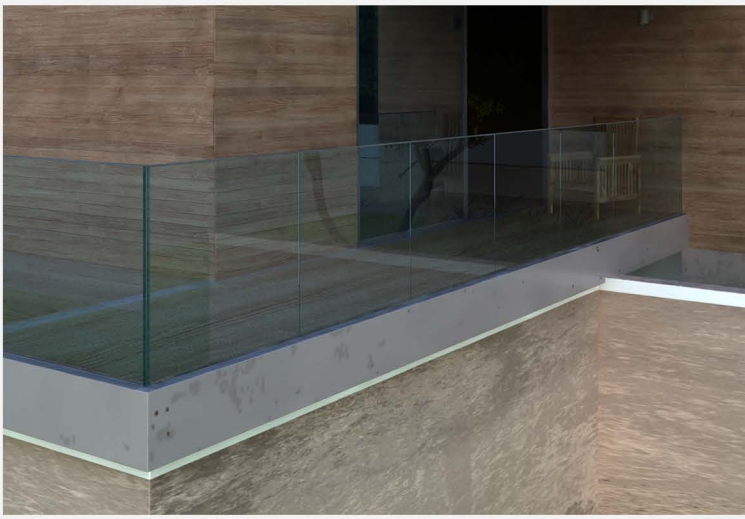

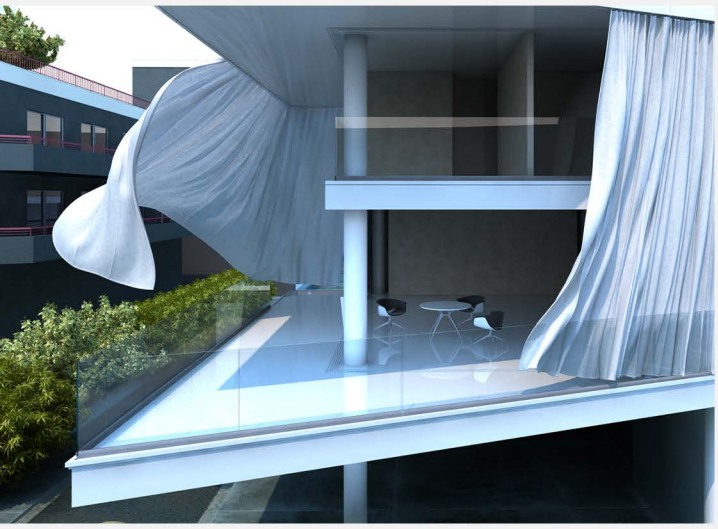

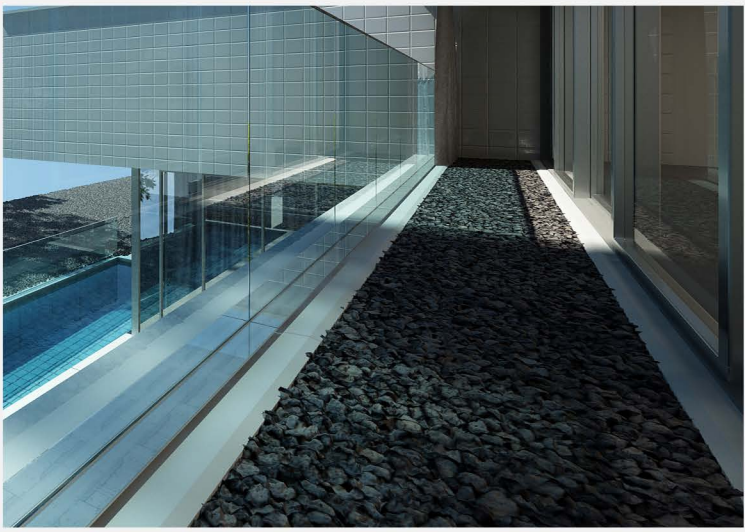





BAROS VISION

BAROS VISION GMBH

Herstellung Plovdiv, Niederlassung – Laden 7 Str. Vladeya

тел:+359 879 172 585
тел:+359 878 141 262

e-mail: baros1985@abv.bg

www.barosvision.com
www.bgparapeti.com